KATO

ALLTERR®
オルター®
KA-4000R

●オルターは、KATOの登録商標です。

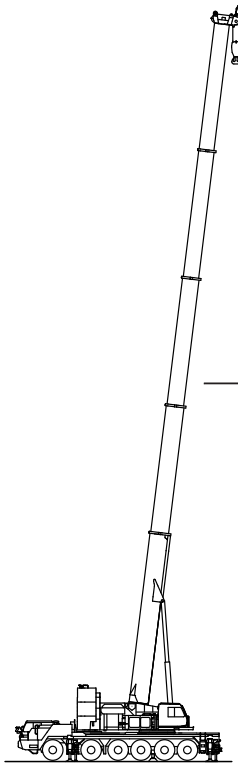

重荷重装置 …… 7

メインブーム …… 8

スーパーラフィングブーム (SLブーム) …… 12

エクステンションジブ (EXジブ) …… 24

ヘビーリフトジブ (HLジブ) …… 28

目次

主要諸元 …… 2
定格総荷重表注意事項 …… 3
定格総荷重表
　重荷重装置 …… 7
　メインブーム …… 8
　スーパーラフィングブーム (SLブーム) …… 12
　エクステンションジブ (EXジブ) …… 24
　ヘビーリフトジブ (HLジブ) …… 28
全体図 …… 37
最小直角通路幅
　構内走行時 …… 40
公道走行状態 …… 40
寸法・重量関係
　上部旋回体 …… 41
　ブーム …… 41
　スーパーラフィングブーム (SLブーム) …… 41
　エクステンションジブ (EXジブ) …… 41
　ヘビーリフトジブ (HLジブ) …… 42
カウンタウエイト組合せ …… 44

■主要諸元

■クレーン部

名称	400ton吊りオールテレーンクレーン
型式	KA-4000R

●クレーン性能

最大定格総荷重	メインブーム	13.6 mブーム	※400.0 t× 2.5m (38本掛) 200.0 t× 5.0m (19本掛)
		18.15mブーム	175.0 t× 6.0m (16本掛)
		22.7 mブーム	160.0 t× 5.0m (16本掛)
		27.25mブーム	155.0 t× 6.0m (14本掛)
		31.8 mブーム	135.0 t× 6.0m (12本掛)
		36.35mブーム	115.0 t× 7.0m (10本掛)
		40.9 mブーム	100.0 t× 8.0m (10本掛)
		45.45mブーム	83.0 t× 9.0m (7本掛)
		50.0 mブーム	70.0 t×10.0m (6本掛)
		最大作業半径時	6.2 t×48.0m (6本掛)
		※印は重荷重装置付	
	スーパーラフィングブーム(SLブーム)	40.9mブーム+2.3m+10mSL	48.0 t×14.0m (4本掛)
		40.9mブーム+2.3m+15mSL	18.0 t×32.0m (4本掛)
		40.9mブーム+2.3m+19mSL	18.0 t×28.0m (4本掛)
		40.9mブーム+2.3m+23mSL	18.0 t×24.0m (4本掛)
		40.9mブーム+2.3m+27mSL	15.0 t×26.0m (2本掛)
		50.0mブーム+2.3m+31mSL	12.0 t×28.0m (2本掛)
		最大作業半径時	2.7 t×70.0m (2本掛)
	エクステンションジブ(EXジブ)	50.0mブーム+2.3m+31mSL+10mEX	7.0 t×24.0m (1本掛)
		最大作業半径時	1.65t×66.0m (1本掛)
	ヘビーリフトジブ(HLジブ)	13.6mブーム+9.4m+18mHL	100.0 t×10.0m (10本掛)
		22.7mブーム+9.4m+27mHL	60.0 t×16.0m (6本掛)
		22.7mブーム+9.4m+36mHL	45.0 t×22.0m (4本掛)
		22.7mブーム+9.4m+45mHL	32.0 t×28.0m (4本掛)
		40.9mブーム+9.4m+54mHL	12.0 t×50.0m (1本掛)
		31.8mブーム+9.4m+63mHL	12.0 t×38.0m (1本掛)
		50.0mブーム+9.4m+63mHL	7.0 t×65.0m (1本掛)
		最大作業半径時	2.7 t×85.0m (1本掛)
	ルースターシーブ(ブーム、スーパーラフィングブーム、ヘビーリフトジブ)		12.0 t (1本掛)

ブーム長さ	13.6m～50.0m
SLブーム長さ	10.0m～31.0m オフセット: 0°～60°
EXジブ長さ	10.0m オフセット: 5°
HLジブ長さ	18.0m～63.0m オフセット:10°～60°
最大地上揚程	51.0m (ブーム)
	83.5m (SLブーム)
	93.7m (EXジブ)
	120.2m (HLジブ)

巻上ロープ速度	主巻	144m / min (4層)
	補巻	144m / min (4層)
	第3巻	144m / min (4層)

ブーム起伏範囲	−1.8°～83°
ブーム上げ時間	105s / −1.8°～83°
ブーム伸長速度	13.6m～50.0m / 660s
旋回速度	高速: 1.4min^{-1} 低速: 0.7min^{-1}
旋回後端半径	4,500mm (カウンタウエイト無し)

●上部旋回体の装置及び構造

ブーム形式		箱型5段油圧伸縮式 (各段ピンロック方式)
ブーム伸縮装置		油圧シリンダユニット直押式
ブーム起伏装置		油圧シリンダ (2本) 直押式 圧力保償付流量調整弁付
SLブーム形式		2.3mベースブラケット+箱型4段油圧同時伸縮式 油圧無段階傾斜式
SLブーム伸縮装置		油圧シリンダ (1本) 及びワイヤロープ併用式
SLブーム起伏装置		油圧シリンダ (2本) 直押式
EXジブ形式		箱型1段固定式
HLジブ		9.4mベースブラケット+トラス式 補巻装置使用無段階傾斜式
巻上装置		油圧モータ駆動、平歯車+遊星歯車2段減速式、自動ブレーキ付、モータ容量可変・固定切換装置付、圧力補償付流量調整弁付、シングルウインチ3基
旋回装置		油圧モータ駆動、遊星歯車減速機付 (ネガティブブレーキ内蔵)×2 フリー・ロック切換式、高低速切換式
旋回サークル		ローラーベアリング式、上下分割式
カウンタウエイト		100t・60t・40t・25t・10t
アウトリガ装置	形式	油圧垂直支持式 (センタ・サイドサポート併用)
	張出幅	9,200mm (最大張出)
		8,400mm (中間張出)
		7,400mm (中間張出)
		6,400mm (中間張出)
		5,400mm (中間張出)
ワイヤロープ	主巻	φ24×510m
	補巻	φ24×255m
	第3巻	φ24×220m
運転室		液封マウント式キャブ・キャブ振出・チルト装置付

●クレーン用エンジン

エンジン名称	三菱 6M60-TLE3A (平成18年ディーゼル特殊自動車排出ガス規制適合)
エンジン形式	水冷4サイクル直列6気筒 直接噴射式ディーゼルエンジン (インタークーラターボ付)
総排気量	7.545L
最大出力	200kW / 2,600min^{-1}
最大トルク	785N·m / 1,400min^{-1} ※作業モード最高回転: 2,150min^{-1}にて使用
電気システム	24V
バッテリ	115F51×2
燃料タンク容量	300L

●油圧装置

オイルポンプ		2連斜軸型バリアブルピストンポンプ+斜板型バリアブルピストンポンプ+ギヤポンプ
オイルモータ	巻上用	斜板型バリアブルピストンモータ
	旋回用	斜板型ピストンモータ
コントロールバルブ		マルチプル自動復元式 (圧力補償付流量調整弁付)
シリンダ		ダブルアクティング式
オイルリザーバ容量		1,400L

●安全装置

ACS (全自動過負荷防止装置、音声警報装置付)、作業範囲制限装置、アウトリガ張出幅自動検出装置、旋回位置検出装置、過巻防止装置、ブーム自然降下防止装置、ドラム回転指示装置、ドラムホールド安全装置、自動ブレーキ装置、乱巻防止装置、油圧安全弁、アウトリガロック装置、旋回ロック装置、旋回ブレーキ装置、ACS外部表示灯、サイドミラー、風速計、スタンション、旋回音声警報、玉掛けロープはずれ止め、水準器、作動油フィルター目づまり警報装置、作動油オーバーヒート警報装置、カウンターウエイト組み合せ検出装置、エンジントラブル警告装置

●標準装置

ブーム・旋回体着脱装置、エアーコンディショナ、オイルクーラ、AM/FMラジオ、作業灯、リモコン式サーチライト、ウインチ確認カメラ、速度調整装置、間欠付フロント&天井ワイパー (ウォッシャー付)、ロール式サンバイザー、ステップランプ、フロアカーペット、シガーライター、ホット&クールボックス、消火器

●オプション装置

拡声器、ブーム右側スタンション、パイロットウインチ(HLジブワイヤロープ巻掛用)、ゴム製ローラスタンド(HLジブ用)

■キャリヤ部

車名及び型式	カトウ KA6400

●走行性能 (台車のみ)

最高速度	75km / h
登坂能力	0.5 (tanθ) (26.5°)
最小回転半径	11.6m

●寸法、重量 (台車のみ)

全長		14,710mm
全幅		2,990mm
全高		2,870mm
軸距		2,770+1,950+1,650+1,700+1,650=9,720mm
輪距	前輪	2,500mm
	後輪	2,500mm
乗車定員		2人
車両総重量	全重量	44,910kg
	前軸重	17,360kg (1軸+2軸)
	後軸重	27,550kg (3軸+4軸+5軸+6軸)

●寸法、重量 (構内走行姿勢)

全長	17,990mm
全幅	2,990mm
全高	4,120mm

[注意]
1. 本機は公道走行をする場合、旋回体およびブームを別送し台車のみで走行しなければなりません。
2. 道路を通行する場合には、道路運送車両法による保安基準の緩和と道路法により通行許可が必要です。
3. KA6400型は、新規開発車両証明制度による適合証明書「基本通行条件 重量:C」相当車ですが、実際の運行条件は、運行経路ごとの道路管理者の算定結果によって付与されます。
4. 構内を移動する時に限り、構内走行姿勢図のような状態で移動できます。
ただし、走行速度は25km/h以下で走行して下さい。

●エンジン

名称	ベンツ OM502LA (EURO3適合)
形式	水冷4サイクルV型8気筒 電子制御ディーゼルエンジン (インタークーラターボ付)
総排気量	15.927L
最大出力	390kW (530PS) / 1,800min^{-1}
最大トルク	2,400N・m (245kgf・m) / 1,080min^{-1}

●下部走行体の装置及び構造

走行駆動形式			8輪駆動 (12×8)
トルクコンバータ形式			3要素 1段 (自動ロックアップクラッチ付)
変速機形式			フルオートマチック (流体式リターダ付)
変速段数			前進5段 後退1段 副変速機 (High-Low切換付)
車軸形式	前軸	第1軸	逆エリオット式 (ステア)
		第2軸	全浮動式 (ドライブ、ステア、減速機、デフロック付)
	後軸	第3軸	逆エリオット式 (ステア)
		第4軸	全浮動式 (ドライブ、ステア、減速機、デフロック、インターアクスルデフロック付)
		第5軸	全浮動式 (ドライブ、ステア、減速機、デフロック、インターアクスルデフロック付)
		第6軸	全浮動式 (ドライブ、ステア、減速機、デフロック付)
懸架装置			ハイドロニューマチックサスペンション (サスペンションロック機構付)
ブレーキ装置	主ブレーキ		2系統空気式全輪制動
	駐車ブレーキ		空気式車輪制動形スプリングブレーキ (3, 4, 5, 6軸)
	補助ブレーキ		エンジンブレーキ (圧縮ブレーキ)、排気ブレーキ、流体式リターダ
	非常ブレーキ		駐車ブレーキと兼用
ステアリング装置	形式		セミインテグラル式パワーステアリング、非常用パワーステアリング付
	一般走行モード		1, 2, 3軸−同位相操向、5, 6軸−逆位相操向
	作業モード		前1, 2, 3軸、後4, 5, 6軸前後軸独立操向モード、カウンタモード、クラブモード (リヤステ自動ロック機構付)
タイヤサイズ	前輪		445 / 95 R25 177E ROAD
	後輪		445 / 95 R25 177E ROAD
電気システム			24V
バッテリ			145G51×2
燃料タンク容量			500L

●安全装置

緊急用かじ取装置、オーバーラン警報装置、3点式シートベルト(運転席)、サスペンションロック装置、電動式サイドミラー (左側)、警告反射板、エンジン電子制御装置、トランスミッション電子制御装置、ラジエータ液面警報装置、ローエアー警報装置、後方確認カメラ、ブレーキランプ・スモールランプ断線警報装置

●標準装置

チルト/テレスコピックステアリングホイール、エアーコンディショナ、パワーウインドウ、サスペンション付マルチアジャスタブルシート、タコグラフ、サンバイザー、集中給脂装置、エアードライヤ、AM/FMラジオ、前後牽引フック

※本仕様は、改良などにより予告なく変更する事があります。

6410000001

■定格総荷重表注意事項

1) 定格総荷重は水平堅土上において本機の保証できる最大荷重を示しており、フックその他つり具等の質量を含んだ値です。なお、太枠の内側は、機械の強度によって定められ、下側は機械の安定度によって定められています。

2) 定格総荷重は、アウトリガ･サイドサポート･ブームロックを使用した状態で、アウトリガの張出幅、センタサポートの使用状態とカウンタウエイトの装備状態により、下表のように区分されます。ブーム作業時では、同じ性能区分・ブーム長さでもブームの伸長状態によって定格総荷重が異なります。

ブーム（重荷重）（センタサポート使用）

		カウンタウエイト／アウトリガ張出幅	100t
	吊方向		
	後方	8.4m	AA

ブーム（センタサポート使用）

		カウンタウエイト／アウトリガ張出幅	100t
	吊方向		
	全周	9.2m	AS

ブーム

	吊方向	カウンタウエイト／アウトリガ張出幅	100t	60t	40t	25t	10t	0t
	側方	9.2m	A1	B1	C1	D1	E1	F1
		8.4m	A2	B2	C2	D2	E2	F2
		7.4m	―	B3	C3	D3	E3	F3
		6.4m	―	B4	C4	D4	E4	F4
		5.4m	―	―	C5	D5	E5	F5
	前後方	8.4 ～ 9.2m	A1	B1	C1	D1	E1	F1
		6.4 ～ 7.4m	―	B1	C1	D1	E1	F1
		5.4m	―	―	C1	D1	E1	F1

ブーム＋スーパーラフィングブーム

	吊方向	カウンタウエイト／アウトリガ張出幅	100t	60t	40t	25t	10t	0t
	側方	9.2m	SA	SB	SC	SD	SE	SF
		8.4m		SC	SD	SE	SF	―
		7.4m	―			―	―	―
	前後方	9.2m	SA	SB	SC	SD	SE	SF
		8.4m	SA	SB	SC	SD	SE	―
		7.4m	―	SB	SC	―	―	―

ブーム＋スーパーラフィングブーム＋エクステンションジブ

	吊方向	カウンタウエイト／アウトリガ張出幅	100t	60t	40t	25t	10t	0t
	側方	9.2m	EA	EB	EC	ED	EE	EF
		8.4m		EC	ED	EE	EF	―
		7.4m	―			―	―	―
	前後方	9.2m	EA	EB	EC	ED	EE	EF
		8.4m	EA	EB	EC	ED	EE	―
		7.4m	―	EB	EC	―	―	―

ブーム＋ヘビーリフトジブ（センタサポート使用）

		カウンタウエイト / アウトリガ張出幅	100t
	吊方向		
	全周	9.2m	HS

ブーム＋ヘビーリフトジブ

	吊方向	カウンタウエイト / アウトリガ張出幅	100t	60t	40t	25t
	側方	9.2m	HA	HB	HC	HD
		8.4m		HC	HD	―
		7.4m	―			―
	前後方	9.2m	HA	HB	HC	HD
		8.4m	HA	HB	HC	―
		7.4m	―	HB	HC	―

3) ブーム作業時では、最後に伸縮させたブームのロックピンが挿入されていない状態では、ブームロックピン無し性能となります。スーパーラフィングブーム、エクステンションジブ、ヘビーリフトジブ作業時では、ブームのロックピンが挿入されていない状態では使用できません。
4) 定格総荷重のブーム角度は、ブームと水平面のなす角度を示し、ジブ角度はブームとジブのなす角度を示します。
5) 作業半径は、ブームのたわみを含んだ実際値に基づいていますので必ず作業半径を基準として作業を行ってください。
6) 作業半径・ジブ角度が規定の値を超えた場合は、その規定の値と次の規定の値の定格総荷重のうち小さい方の定格総荷重に従って作業を行ってください。
7) 定格総荷重表の危険角度は、それ以下にブームを下げると無負荷でもクレーンが転倒したり、機械の破損につながる角度を示します。
8) スーパーラフィングブーム、ヘビーリフトジブでの作業時は、下表のとおりのブーム伸長状態にしてください。

スーパーラフィングブーム作業時ブーム伸長状態（伸長割合%）

ブーム長さ / ブーム段数	13.6m	22.7m	31.8m	40.9m	50.0m
ブーム2 (%)	0	50	100	100	100
ブーム3 (%)	0	50	50	100	100
ブーム4 (%)	0	0	50	50	100
ブーム5 (%)	0	0	0	50	100

ヘビーリフトジブ作業時ブーム伸長状態（伸長割合%）

ブーム長さ / ブーム段数	13.6m	22.7m	31.8m	40.9m	50.0m
ブーム2 (%)	0	50	50	100	100
ブーム3 (%)	0	50	50	100	100
ブーム4 (%)	0	0	50	50	100
ブーム5 (%)	0	0	50	50	100

9) エクステンションジブを装着したままでスーパーラフィングブーム作業を行う場合は、スーパーラフィングブームの定格総荷重表よりつり具の質量の他に4.8tonを差し引いてください。

10) ブーム、スーパーラフィングブームおよびヘビーリフトジブ (45m以下) ルースタシーブの定格総荷重は、各々の定格総荷重よりメインフックの質量を差引いた値と等しく、かつ、限度を12tonとします。
但し、フック以外のつり具等が取り付けられている場合には、定格総荷重よりつり具の質量の合計を差引いてください。なお、ルースタシーブはメインフックを装着していない状態では使用できません。

11) スーパーラフィングブーム、エクステンションジブ作業時のメインフックは、スーパーラフィングブーム先端に装着してください。メインフックをブーム先端に装着したまま、スーパーラフィングブーム、エクステンションジブ作業はできません。

12) ヘビーリフトジブの起伏用ロープは、10本掛にしてください。

13) 作業状態別標準フックの種類・掛数・質量を次に示します。
ブーム作業時の標準フック、掛数は同じブーム長さでもブーム伸長状態によって異なりますので定格総荷重表を参考にしてください。
なお、下表12tonフック使用にあたり、エクステンションジブ・ヘビーリフトジブ作業時にはサブウエイト有 (530kg) 、ブーム作業 (ルースタシーブ)・スーパーラフィングブーム作業 (ルースタシーブ) 時にはサブウエイト無 (420kg) のフックを使用してください。

フック種類	400t	200t	83t	24t	12t	
フック質量	9200kg	2600kg	1350kg	880kg	サブウエイト無/有	
					420kg	530kg

ルースタシーブ・エクステンションジブ

フック種類	12t
掛数	1

スーパーラフィングブーム

SL長さ	10m	15m	19m	23m	27m	31m
フック種類	83t	83t	83t	83t	24t	24t
掛数	4	4	4	4	2	2

ヘビーリフトジブ

ブーム長さ	HL長さ	18m	27m	36m	45m	54m	63m
13.6m	フック種類	200t	—	—	—	—	—
	掛数	10					
22.7m	フック種類	200t	83t	83t	83t	12t	12t
	掛数	8	6	4	4	1	1
31.8m	フック種類	83t	83t	83t	83t	12t	12t
	掛数	6	4	4	4	1	1
40.9m	フック種類	—	83t	83t	24t	12t	12t
	掛数		4	4	2	1	1
50.0m	フック種類	—	—	24t	24t	12t	12t
	掛数			2	2	1	1

14) クレーン作業は瞬間風速10m/sまで可能ですが、比較的弱い風の場合でも受風面積の大きい荷重を取扱う場合は特別な注意を払ってください。

15) 定格総荷重表以外の仕事を行った場合及び正しい使い方をしなかった時は、転倒又は破損します。この場合は、本機の保証はいたしません。

16) 本仕様は改良等により予告なく変更する事があります。

メインブーム作業概念図

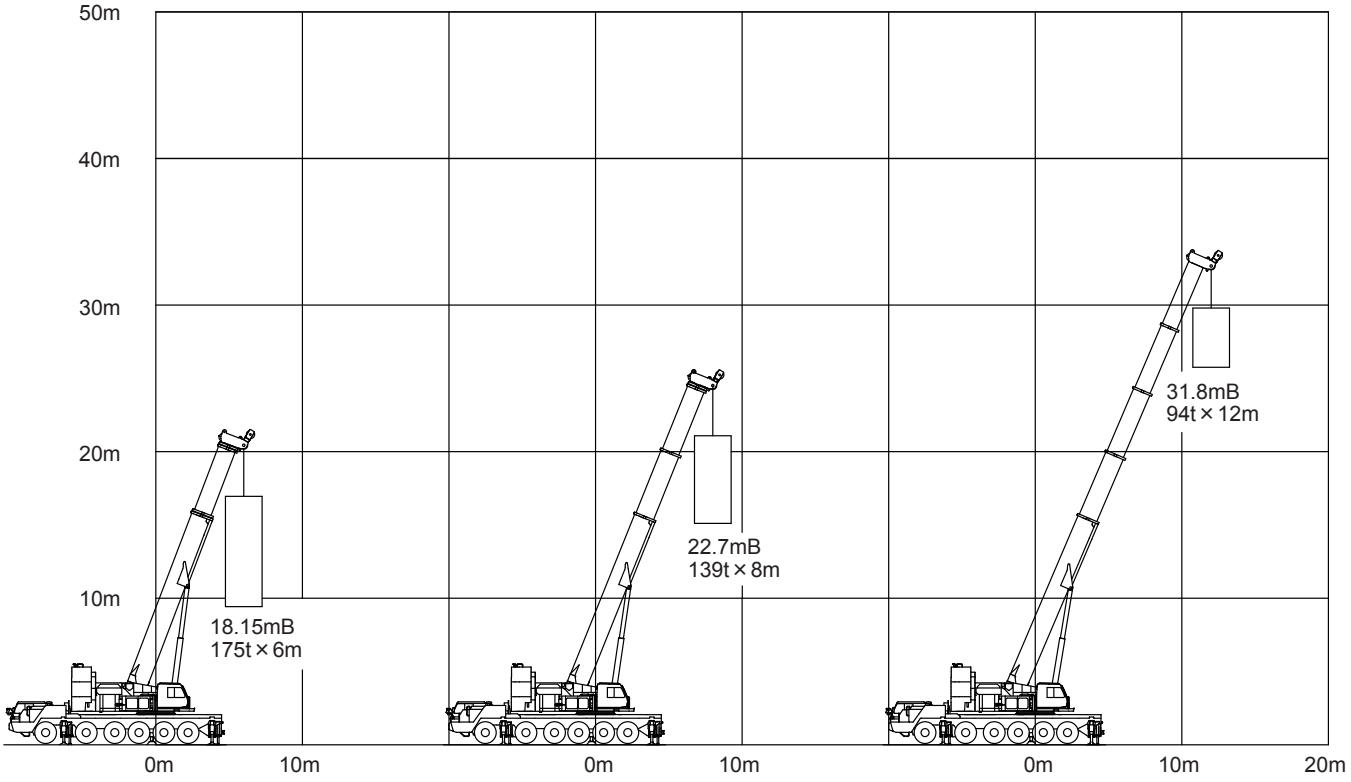

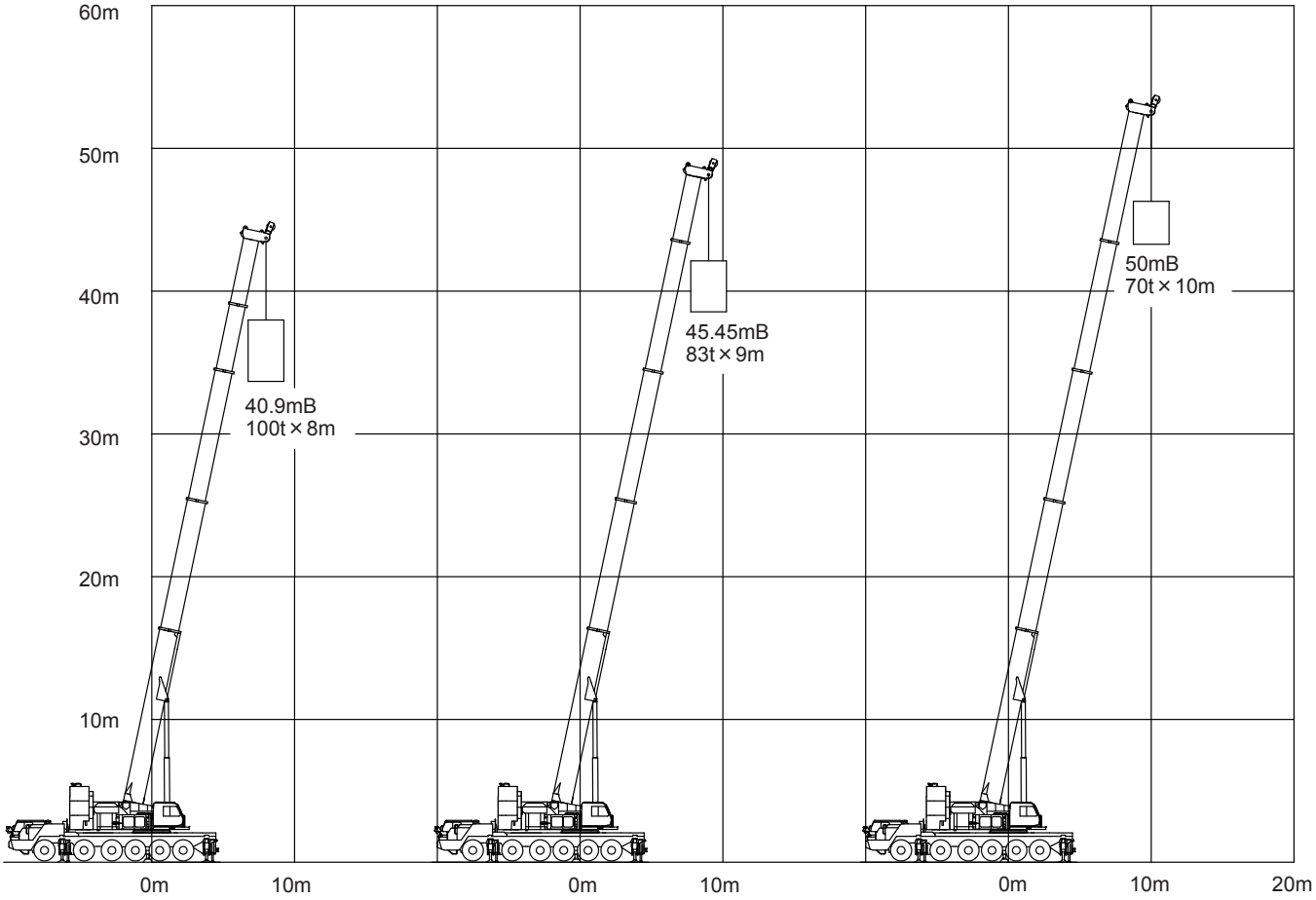

ブーム (重荷重装置) 作業範囲図

AA性能　C/W 100t　O/R 8.4m C/S使用　ブーム (重荷重装置)

作業半径 (m)	13.6mブーム
2.5	400.0
3.0	360.0
3.5	300.0
4.0	270.0
4.5	245.0
5.0	225.0
6.0	195.0
7.0	170.0
8.0	150.0
9.0	133.0
10.0	117.0
11.0	103.0
12.0	85.0
危険角度 (°)	-
伸長状態 (伸長割合%)	
ブーム2 (%)	0
ブーム3 (%)	0
ブーム4 (%)	0
ブーム5 (%)	0
フック種類	400t
フック質量 (t)	9.20
掛数	38

(単位：ton)

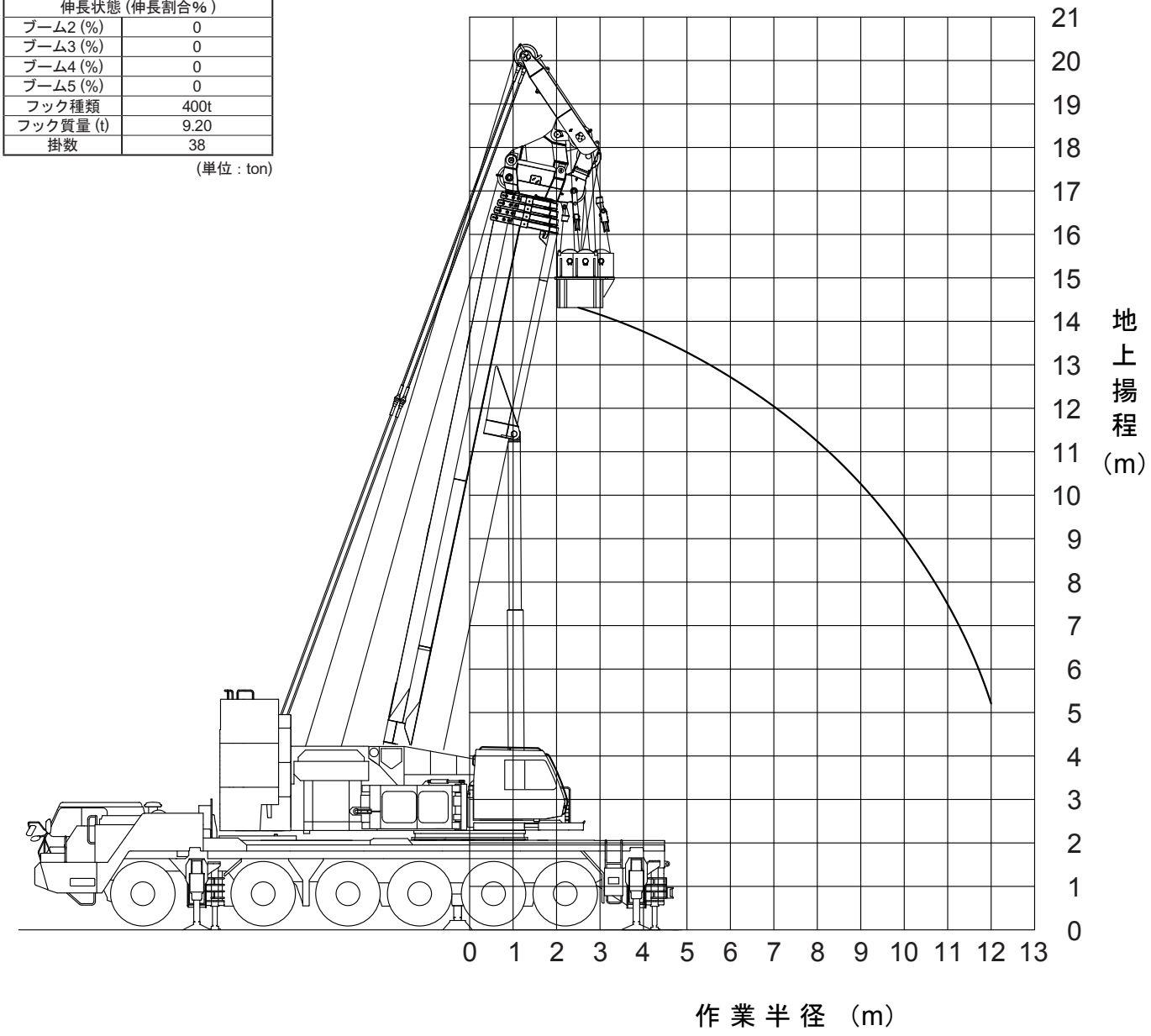

注）本図は、ブームのたわみを含んでいません。

メインブーム・ルースターシーブ　作業範囲図

Ⓐ13.6m　ブーム　　Ⓙ13.6m　ブーム+ルースタシーブ
Ⓑ18.15m　ブーム　　Ⓚ18.15m　ブーム+ルースタシーブ
Ⓒ22.7m　ブーム　　Ⓛ22.7m　ブーム+ルースタシーブ
Ⓓ27.25m　ブーム　　Ⓜ27.25m　ブーム+ルースタシーブ
Ⓔ31.8m　ブーム　　Ⓝ31.8m　ブーム+ルースタシーブ
Ⓕ36.35m　ブーム　　Ⓞ36.35m　ブーム+ルースタシーブ
Ⓖ40.9m　ブーム　　Ⓟ40.9m　ブーム+ルースタシーブ
Ⓗ45.45m　ブーム　　Ⓠ45.45m　ブーム+ルースタシーブ
Ⓘ50.0m　ブーム　　Ⓡ50.0m　ブーム+ルースタシーブ

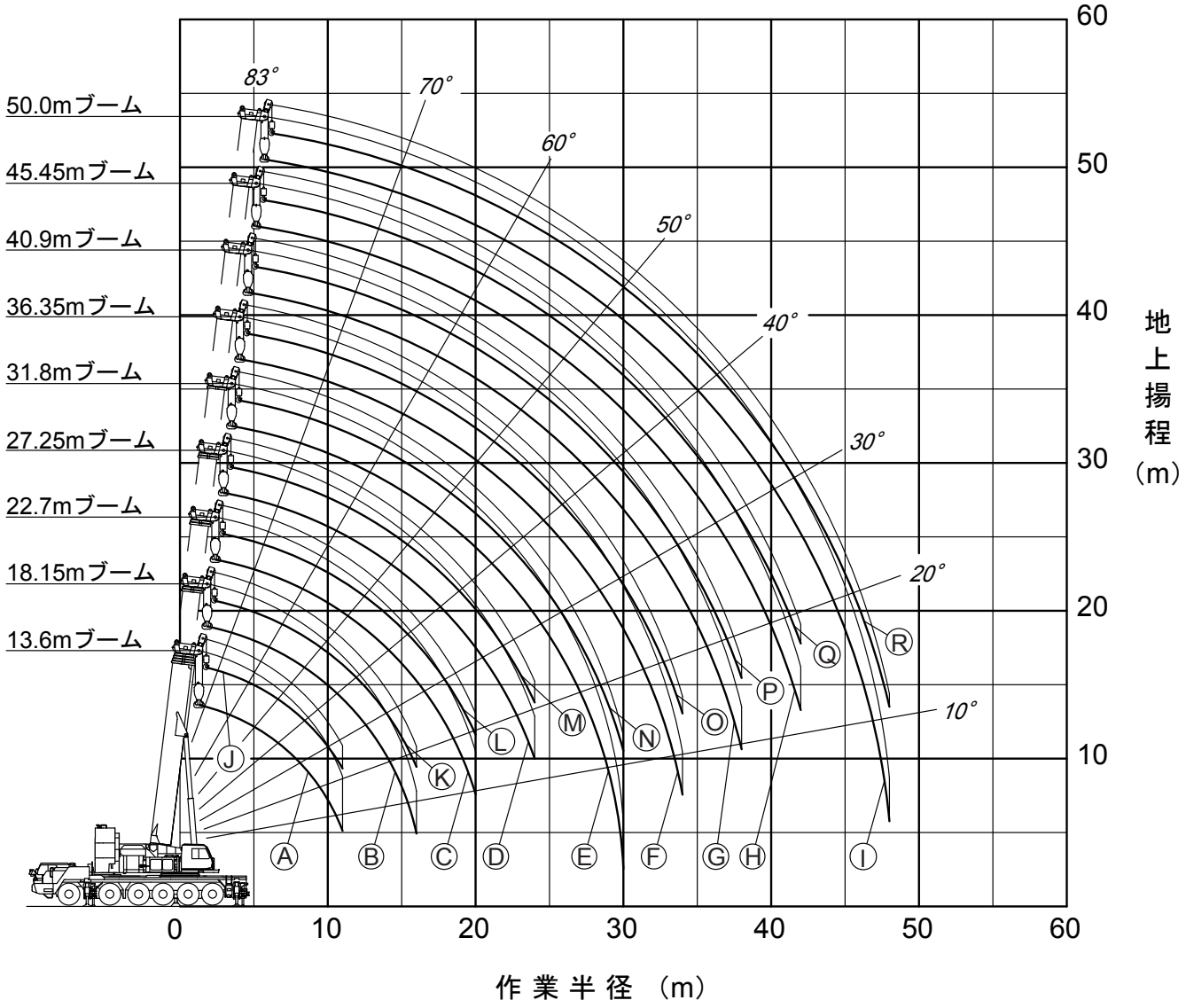

注）1. 本図は、ブームのたわみを含んでいません。
　　2. ASおよびA1性能時のものを示しています。

AS性能　C/W 100t　O/R 9.2m C/S使用　ブーム

作業半径 (m)	13.6mブーム	18.15mブーム		22.7mブーム				27.25mブーム			
2.5	200.0										
3.0	200.0	175.0	150.0								
3.5	200.0	175.0	150.0								
4.0	200.0	175.0	141.4	155.0	160.0	153.0	83.0				
4.5	200.0	175.0	134.2	155.0	160.0	146.2	80.7	135.0	155.0	155.0	83.0
5.0	200.0	175.0	127.7	155.0	160.0	137.5	75.6	135.0	155.0	148.8	83.0
6.0	182.5	175.0	116.6	155.0	159.6	122.9	67.2	135.0	155.0	135.5	75.5
7.0	162.8	156.7	107.3	154.3	144.2	111.1	60.4	135.0	152.1	123.5	68.5
8.0	145.5	141.3	99.5	139.0	131.4	101.4	54.8	125.2	137.0	113.5	62.7
9.0	128.2	128.4	92.9	126.3	120.7	93.2	50.2	113.6	124.6	105.0	57.8
10.0	113.6	113.8	87.2	113.0	111.6	86.2	46.5	103.8	114.1	97.6	53.6
11.0	95.9	101.8	82.4	101.1	103.2	80.2	43.5	95.5	102.3	91.3	49.9
12.0		91.9	78.1	91.1	93.3	75.0	40.5	88.3	92.4	85.3	46.7
14.0		76.3	71.4	75.5	77.7	66.4	36.0	74.5	76.8	75.1	41.4
16.0		54.2	56.4	63.8	66.0	59.7	32.5	62.8	65.1	66.9	37.2
18.0				54.8	57.0	54.3	29.5	53.7	56.0	58.6	33.8
20.0				44.1	46.3	48.1	26.5	46.4	48.8	51.4	31.0
22.0								40.5	42.9	45.5	28.6
24.0								35.0	37.4	39.9	26.8
危険角度 (°)	-	-	-	-	-	-	-	-	-	-	-
伸長状態 (伸長割合%)											
ブーム2 (%)	0	0	0	50	0	0	0	100	50	0	0
ブーム3 (%)	0	50	0	50	50	0	0	50	50	50	0
ブーム4 (%)	0	0	0	0	50	50	0	0	50	50	50
ブーム5 (%)	0	0	50	0	0	50	100	0	0	50	100
フック種類	200t	200t	200t	200t	200t	200t	83t	200t	200t	200t	83t
フック質量 (t)	2.60	2.60	2.60	2.60	2.60	2.60	1.35	2.60	2.60	2.60	1.35
掛数	19	16	14	14	16	14	7	12	14	14	7

(単位：ton)

作業半径 (m)	31.8mブーム				36.35mブーム			40.9mブーム			45.45mブーム		50.0mブーム
5.0	132.0	135.0	115.0	83.0									
6.0	132.0	135.0	108.4	76.5	115.0	105.0	80.0						
7.0	129.7	133.2	97.5	68.7	115.0	105.0	74.4	100.0	83.0	78.0			
8.0	116.9	123.1	88.5	62.3	109.4	95.5	67.9	100.0	83.0	72.1	83.0	74.0	70.0
9.0	105.9	114.5	81.0	56.9	99.7	87.9	62.4	93.0	80.0	66.6	83.0	70.0	70.0
10.0	96.7	107.0	74.5	52.4	91.5	81.3	57.7	85.7	73.9	61.8	78.4	65.2	70.0
11.0	88.8	100.4	68.8	48.5	84.5	75.6	53.6	79.2	68.6	57.6	73.0	61.0	64.2
12.0	82.1	94.0	63.8	45.1	78.4	70.7	50.0	73.2	64.0	53.9	68.3	57.5	60.5
14.0	71.0	78.4	55.5	39.4	68.0	62.0	44.1	63.7	56.3	47.8	60.4	51.5	54.1
16.0	62.3	66.7	49.0	34.7	59.7	55.1	39.3	56.2	50.1	42.7	53.3	45.9	49.0
18.0	54.9	57.6	43.8	31.0	53.0	49.6	35.4	50.0	45.1	38.2	47.5	41.7	44.7
20.0	47.6	50.3	39.4	27.9	47.5	44.9	32.1	45.0	40.9	34.4	42.7	37.7	40.5
22.0	41.7	44.4	35.8	25.3	42.9	41.0	29.3	40.5	37.3	31.1	38.7	34.3	36.6
24.0	36.8	39.5	32.8	23.2	38.3	37.7	26.9	36.7	34.1	28.2	35.2	31.4	33.3
26.0	32.7	35.4	30.2	21.3	34.2	34.9	24.9	33.5	31.3	25.8	32.3	28.8	30.5
28.0	29.2	31.9	28.0	19.8	30.6	31.8	23.1	30.6	28.9	23.7	29.7	26.5	28.0
30.0					27.6	28.8	21.6	27.5	26.8	21.9	27.5	24.5	25.9
32.0					24.9	26.2	20.3	24.9	24.9	20.3	25.4	22.8	24.0
34.0					16.9	18.0	19.3	22.5	23.3	18.8	23.2	21.3	22.4
36.0								20.5	21.8	17.6	21.1	19.9	20.9
38.0								15.7	17.3	16.5	19.3	18.7	19.6
40.0											17.6	17.6	18.4
42.0											14.5	16.3	16.9
44.0													15.6
46.0													13.6
48.0													6.2
危険角度 (°)	-	-	-	-	-	-	-	-	-	-	-	-	*4*
伸長状態 (伸長割合%)													
ブーム2 (%)	100	50	0	0	100	50	0	100	50	0	100	50	100
ブーム3 (%)	50	50	100	0	50	100	50	100	100	100	100	100	100
ブーム4 (%)	50	50	50	100	50	50	100	50	100	100	100	100	100
ブーム5 (%)	0	50	50	100	50	50	100	50	50	100	50	100	100
フック種類	200t	200t	200t	83t	200t	200t	83t	200t	83t	83t	83t	83t	83t
フック質量 (t)	2.60	2.60	2.60	1.35	2.60	2.60	1.35	2.60	1.35	1.35	1.35	1.35	1.35
掛数	12	12	10	7	10	10	7	10	7	7	7	7	6

(単位：ton)

A1性能　C/W 100t　O/R 9.2m　ブーム

作業半径 (m)	13.6mブーム	18.15mブーム		22.7mブーム				27.25mブーム			
2.5	200.0										
3.0	200.0	175.0	150.0								
3.5	200.0	175.0	150.0								
4.0	200.0	175.0	141.4	155.0	160.0	153.0	83.0				
4.5	200.0	175.0	134.2	155.0	160.0	146.2	80.7	135.0	155.0	155.0	83.0
5.0	194.5	175.0	127.7	155.0	160.0	137.5	75.6	135.0	155.0	148.8	83.0
6.0	167.0	167.1	116.6	155.0	159.6	122.9	67.2	135.0	155.0	135.5	75.5
7.0	145.9	146.0	107.3	145.4	144.2	111.1	60.4	135.0	146.4	123.5	68.5
8.0	129.0	129.2	99.5	128.6	130.3	101.4	54.8	125.2	129.6	113.5	62.7
9.0	115.4	115.5	92.9	114.9	116.7	93.2	50.2	113.6	115.9	105.0	57.8
10.0	104.1	104.1	87.2	103.5	105.3	86.2	46.5	102.6	104.6	97.6	53.6
11.0	94.5	94.6	82.4	93.9	95.8	80.2	43.5	93.1	95.0	91.3	49.9
12.0		86.4	78.1	85.8	87.7	75.0	40.5	84.9	86.9	85.3	46.7
14.0		73.3	71.4	72.6	74.5	66.4	36.0	71.6	73.7	75.1	41.4
16.0		54.2	56.4	62.4	64.4	59.7	32.5	61.4	63.5	65.8	37.2
18.0				54.3	56.3	54.3	29.5	53.2	55.4	57.8	33.8
20.0				44.1	46.3	48.1	26.5	46.4	48.8	51.2	31.0
22.0								40.5	42.9	45.5	28.6
24.0								35.0	37.4	39.9	26.8
危険角度 (°)	-	-	-	-	-	-	-	-	-	-	-
伸長状態 (伸長割合%)											
ブーム2 (%)	0	0	0	50	0	0	0	100	50	0	0
ブーム3 (%)	0	50	0	50	50	0	0	50	50	50	0
ブーム4 (%)	0	0	0	0	50	50	0	0	50	50	50
ブーム5 (%)	0	0	50	0	0	50	100	0	0	50	100
フック種類	200t	200t	200t	200t	200t	200t	83t	200t	200t	200t	83t
フック質量 (t)	2.60	2.60	2.60	2.60	2.60	2.60	1.35	2.60	2.60	2.60	1.35
掛数	19	16	14	14	16	14	7	12	14	14	7

(単位：ton)

作業半径 (m)	31.8mブーム				36.35mブーム			40.9mブーム			45.45mブーム		50.0mブーム
5.0	132.0	135.0	115.0	83.0									
6.0	132.0	135.0	108.4	76.5	115.0	105.0	80.0						
7.0	129.7	133.2	97.5	68.7	115.0	105.0	74.4	100.0	83.0	78.0			
8.0	116.9	123.1	88.5	62.3	109.4	95.5	67.9	100.0	83.0	72.1	83.0	74.0	70.0
9.0	105.9	114.5	81.0	56.9	99.7	87.9	62.4	93.0	80.0	66.6	83.0	70.0	70.0
10.0	96.7	106.0	74.5	52.4	91.5	81.3	57.7	85.7	73.9	61.8	78.4	65.2	70.0
11.0	88.8	96.5	68.8	48.5	84.5	75.6	53.6	79.2	68.6	57.6	73.0	61.0	64.2
12.0	82.1	88.3	63.8	45.1	78.4	70.7	50.0	73.2	64.0	53.9	68.3	57.5	60.5
14.0	71.0	75.1	55.5	39.4	68.0	62.0	44.1	63.7	56.3	47.8	60.4	51.5	54.1
16.0	62.3	64.9	49.0	34.7	59.7	55.1	39.3	56.2	50.1	42.7	53.3	45.9	49.0
18.0	54.3	56.8	43.8	31.0	53.0	49.6	35.4	50.0	45.1	38.2	47.5	41.7	44.7
20.0	47.6	50.2	39.4	27.9	47.5	44.9	32.1	45.0	40.9	34.4	42.7	37.7	40.5
22.0	41.7	44.4	35.8	25.3	42.9	41.0	29.3	40.5	37.3	31.1	38.7	34.3	36.6
24.0	36.8	39.5	32.8	23.2	38.3	37.7	26.9	36.7	34.1	28.2	35.2	31.4	33.3
26.0	32.7	35.4	30.2	21.3	34.2	34.9	24.9	33.5	31.3	25.8	32.3	28.8	30.5
28.0	29.2	31.9	28.0	19.8	30.6	31.8	23.1	30.6	28.9	23.7	29.7	26.5	28.0
30.0					27.6	28.8	21.6	27.5	26.8	21.9	27.5	24.5	25.9
32.0					24.9	26.2	20.3	24.9	24.9	20.3	25.4	22.8	24.0
34.0					16.9	18.0	19.3	22.5	23.3	18.8	23.2	21.3	22.4
36.0								20.5	21.8	17.6	21.1	19.9	20.9
38.0								15.7	17.3	16.5	19.3	18.7	19.6
40.0											17.6	17.6	18.4
42.0											14.5	16.3	16.9
44.0													15.6
46.0													13.6
48.0													6.2
危険角度 (°)	-	-	-	-	-	-	-	-	-	-	-	-	4
伸長状態 (伸長割合%)													
ブーム2 (%)	100	50	0	0	100	50	0	100	50	0	100	50	100
ブーム3 (%)	50	50	100	0	50	100	50	100	100	100	100	100	100
ブーム4 (%)	50	50	50	100	50	50	100	50	100	100	100	100	100
ブーム5 (%)	0	50	50	100	50	50	100	50	50	100	50	100	100
フック種類	200t	200t	200t	83t	200t	200t	83t	200t	83t	83t	83t	83t	83t
フック質量 (t)	2.60	2.60	2.60	1.35	2.60	2.60	1.35	2.60	1.35	1.35	1.35	1.35	1.35
掛数	12	12	10	7	10	10	7	10	7	7	7	7	6

(単位：ton)

A2性能 C/W 100t O/R 8.4m ブーム

作業半径 (m)	13.6mブーム	18.15mブーム		22.7mブーム				27.25mブーム			
2.5	200.0										
3.0	200.0	175.0	150.0								
3.5	200.0	175.0	150.0								
4.0	200.0	175.0	141.4	155.0	160.0	153.0	83.0				
4.5	200.0	175.0	134.2	155.0	160.0	146.2	80.7	135.0	155.0	155.0	83.0
5.0	194.5	175.0	127.7	155.0	160.0	137.5	75.6	135.0	155.0	148.8	83.0
6.0	167.0	167.1	116.6	155.0	159.6	122.9	67.2	135.0	155.0	135.5	75.5
7.0	145.9	146.0	107.3	145.4	144.2	111.1	60.4	135.0	146.4	123.5	68.5
8.0	129.0	129.2	99.5	128.6	130.3	101.4	54.8	125.2	129.6	113.5	62.7
9.0	115.4	115.5	92.9	114.9	116.7	93.2	50.2	113.6	115.9	105.0	57.8
10.0	104.1	104.1	87.2	103.5	105.3	86.2	46.5	102.6	104.6	97.6	53.6
11.0	94.5	94.6	82.4	93.9	95.8	80.2	43.5	93.1	95.0	91.3	49.9
12.0		86.4	78.1	85.8	87.7	75.0	40.5	84.9	86.9	85.3	46.7
14.0		73.3	71.4	72.6	74.5	66.4	36.0	71.6	73.7	75.1	41.4
16.0		54.2	56.4	62.4	64.4	59.7	32.5	61.4	63.5	65.8	37.2
18.0				54.3	56.3	54.3	29.5	53.2	55.4	57.8	33.8
20.0				44.1	46.3	48.1	26.5	46.4	48.8	51.2	31.0
22.0								40.4	42.5	45.5	28.6
24.0								35.0	37.1	39.4	26.8
危険角度 (°)	-	-	-	-	-	-	-	-	-	-	-
伸長状態 (伸長割合%)											
ブーム2 (%)	0	0	0	50	0	0	0	100	50	0	0
ブーム3 (%)	0	50	0	50	50	0	0	50	50	50	0
ブーム4 (%)	0	0	0	0	50	50	0	0	50	50	50
ブーム5 (%)	0	0	50	0	0	50	100	0	0	50	100
フック種類	200t	200t	200t	200t	200t	200t	83t	200t	200t	200t	83t
フック質量 (t)	2.60	2.60	2.60	2.60	2.60	2.60	1.35	2.60	2.60	2.60	1.35
掛数	19	16	14	14	16	14	7	12	14	14	7

(単位：ton)

作業半径 (m)	31.8mブーム				36.35mブーム			40.9mブーム			45.45mブーム		50.0mブーム
5.0	132.0	135.0	115.0	83.0									
6.0	132.0	135.0	108.4	76.5	115.0	105.0	80.0						
7.0	129.7	133.2	97.5	68.7	115.0	105.0	74.4	100.0	83.0	78.0			
8.0	116.9	123.1	88.5	62.3	109.4	95.5	67.9	100.0	83.0	72.1	83.0	74.0	70.0
9.0	105.9	114.5	81.0	56.9	99.7	87.9	62.4	93.0	80.0	66.6	83.0	70.0	70.0
10.0	96.7	106.0	74.5	52.4	91.5	81.3	57.7	85.7	73.9	61.8	78.4	65.2	70.0
11.0	88.8	96.5	68.8	48.5	84.5	75.6	53.6	79.2	68.6	57.6	73.0	61.0	64.2
12.0	82.1	88.3	63.8	45.1	78.4	70.7	50.0	73.2	64.0	53.9	68.3	57.5	60.5
14.0	71.0	75.1	55.5	39.4	68.0	62.0	44.1	63.7	56.3	47.8	60.4	51.5	54.1
16.0	62.3	64.9	49.0	34.7	59.7	55.1	39.3	56.2	50.1	42.7	53.3	45.9	49.0
18.0	54.3	56.8	43.8	31.0	53.0	49.6	35.4	50.0	45.1	38.2	47.5	41.7	44.7
20.0	47.6	50.2	39.4	27.9	47.5	44.9	32.1	45.0	40.9	34.4	42.7	37.7	40.5
22.0	41.5	43.8	35.8	25.3	42.8	41.0	29.3	40.5	37.3	31.1	38.7	34.3	36.6
24.0	36.0	38.4	32.8	23.2	37.3	37.7	26.9	36.7	34.1	28.2	35.2	31.4	33.3
26.0	31.6	33.9	30.2	21.3	32.9	33.9	24.9	32.9	31.3	25.8	32.3	28.8	30.5
28.0	28.0	30.3	28.0	19.8	29.2	30.2	23.1	29.2	28.9	23.7	29.7	26.5	28.0
30.0					26.1	27.1	21.6	26.1	26.8	21.9	26.7	24.5	25.9
32.0					23.5	24.5	20.3	23.4	24.9	20.3	24.0	22.8	24.0
34.0					16.9	18.0	19.3	21.1	22.6	18.8	21.7	21.3	22.4
36.0								19.2	20.6	17.6	19.7	19.9	20.4
38.0								15.7	17.3	16.5	17.9	18.7	18.6
40.0											16.4	17.6	17.0
42.0											14.5	16.3	15.6
44.0													14.3
46.0													13.2
48.0													6.2
危険角度 (°)	-	-	-	-	-	-	-	-	-	-	-	-	*4*
伸長状態 (伸長割合%)													
ブーム2 (%)	100	50	0	0	100	50	0	100	50	0	100	50	100
ブーム3 (%)	50	50	100	0	50	100	50	100	100	100	100	100	100
ブーム4 (%)	50	50	50	100	50	50	100	50	100	100	100	100	100
ブーム5 (%)	0	50	50	100	50	50	100	50	50	100	50	100	100
フック種類	200t	200t	200t	83t	200t	200t	83t	200t	83t	83t	83t	83t	83t
フック質量 (t)	2.60	2.60	2.60	1.35	2.60	2.60	1.35	2.60	1.35	1.35	1.35	1.35	1.35
掛数	12	12	10	7	10	10	7	10	7	7	7	7	6

(単位：ton)

スーパーラフィングブーム作業概念図

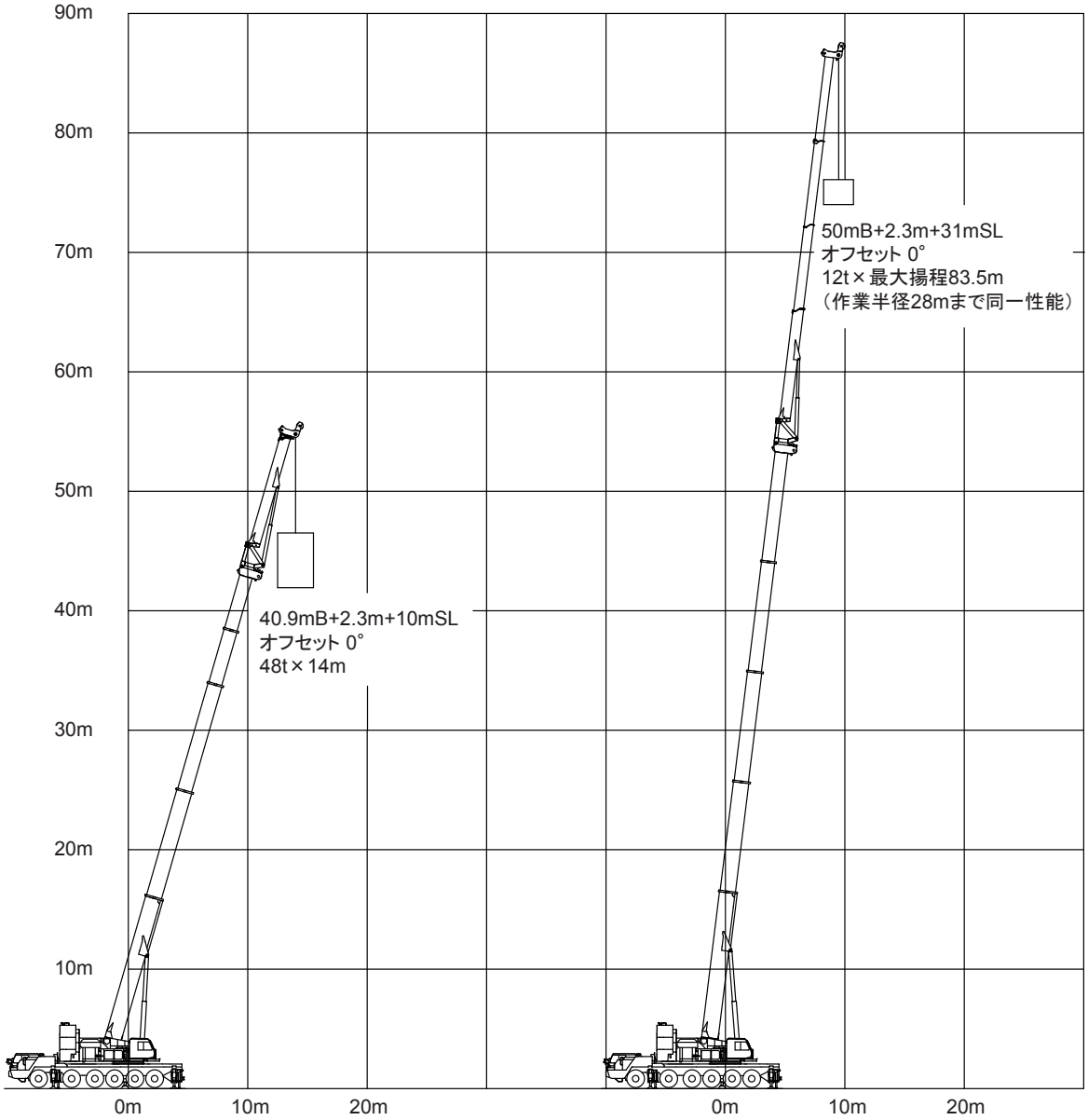

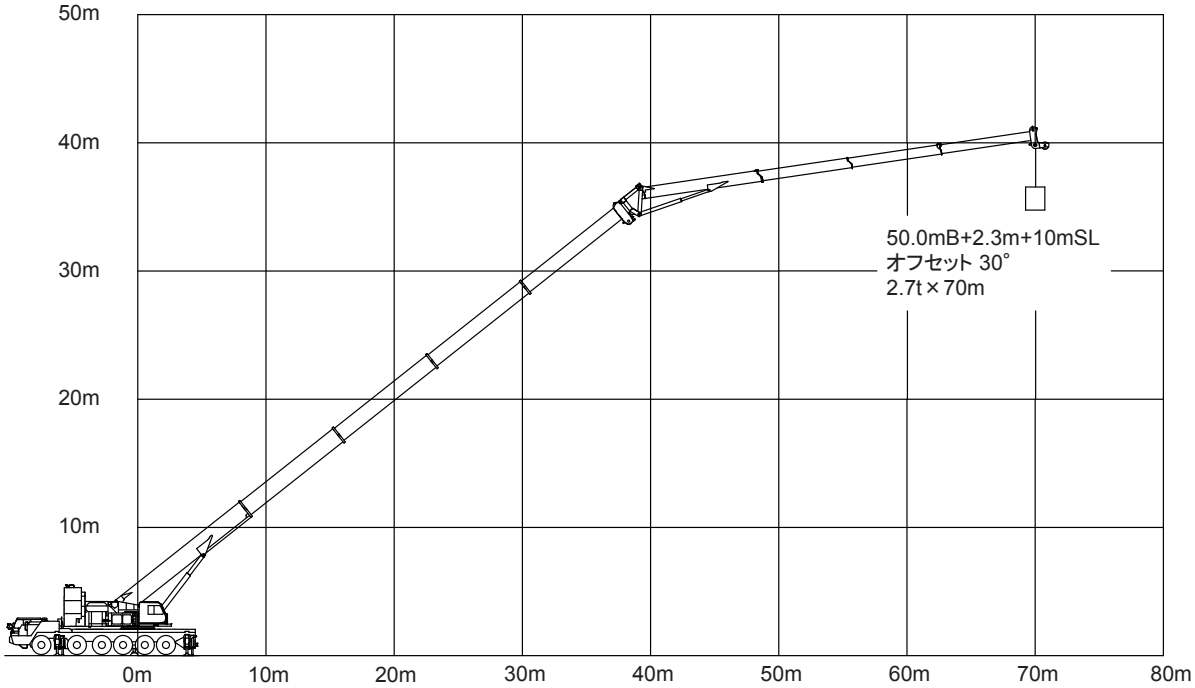

スーパーラフィング ブーム作業概念図

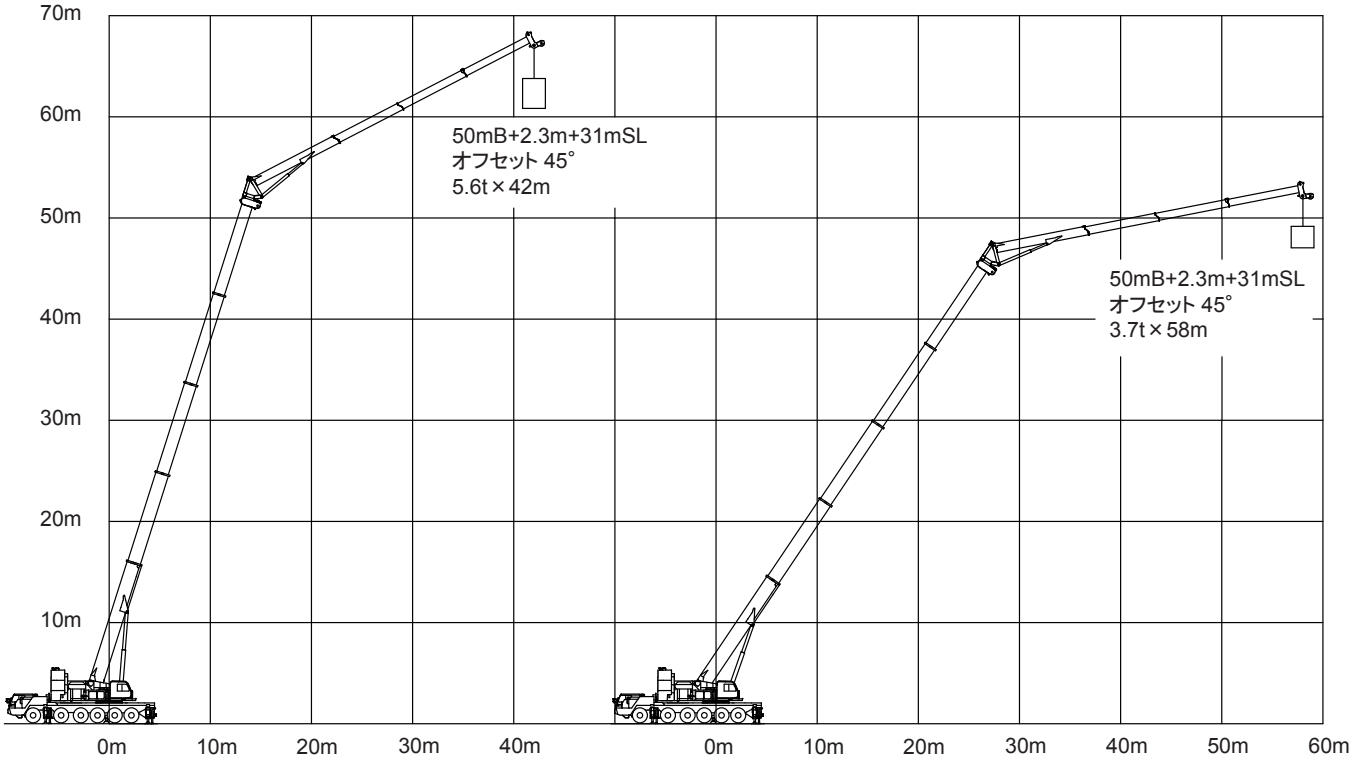

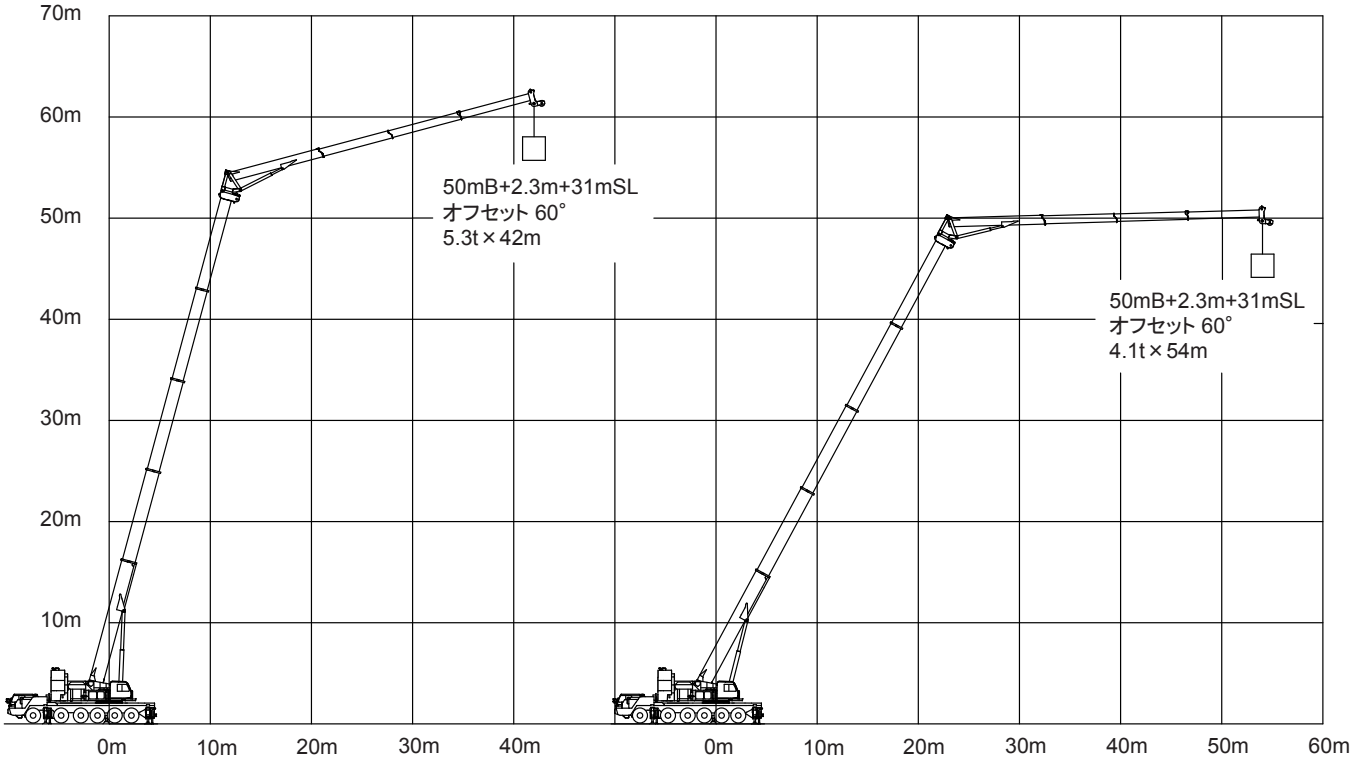

スーパーラフィングブーム 作業範囲図【13.6mブーム時】

Ⓐ13.6mブーム+2.3m+10mSLブーム（オフセット0°）
Ⓑ13.6mブーム+2.3m+15mSLブーム（オフセット0°）
Ⓒ13.6mブーム+2.3m+19mSLブーム（オフセット0°）
Ⓓ13.6mブーム+2.3m+23mSLブーム（オフセット0°）
Ⓔ13.6mブーム+2.3m+27mSLブーム（オフセット0°）
Ⓕ13.6mブーム+2.3m+31mSLブーム（オフセット0°）
Ⓖ13.6mブーム+2.3m+10mSLブーム（オフセット60°）
Ⓗ13.6mブーム+2.3m+15mSLブーム（オフセット60°）
Ⓘ13.6mブーム+2.3m+19mSLブーム（オフセット60°）
Ⓙ13.6mブーム+2.3m+23mSLブーム（オフセット60°）
Ⓚ13.6mブーム+2.3m+27mSLブーム（オフセット60°）
Ⓛ13.6mブーム+2.3m+31mSLブーム（オフセット60°）

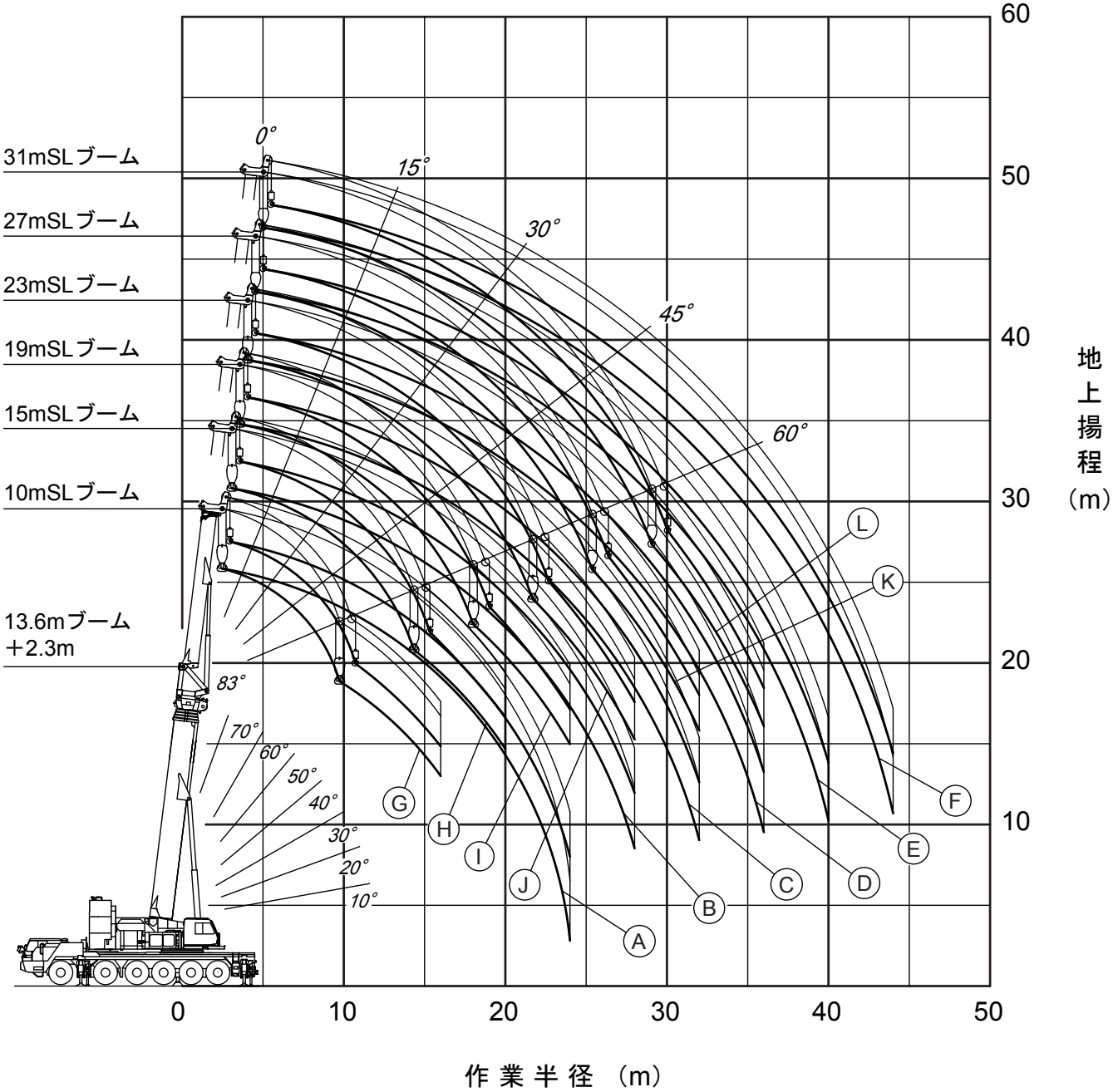

注）1. 本図は、ブームおよびSLブームのたわみを含んでいません。
2. SA性能の最大作業半径を図示しています。

10m — 31m　スーパーラフィングブーム【13.6mブーム時】

SA性能　13.6mブーム+2.3m+10mSLブーム

オフセット	0°	15°	30°	45°	60°
作業半径 (m)	荷重 (ton)	荷重 (ton)	荷重 (ton)	荷重 (ton)	荷重 (ton)
3.0	48.0				
4.0	48.0				
5.0	48.0	48.0			
6.0	48.0	48.0			
7.0	48.0	45.9			
8.0	48.0	43.0	39.0		
9.0	44.1	40.4	37.3	34.0	
10.0	40.7	38.2	35.7	33.1	30.0
11.0	37.7	36.1	34.3	32.2	29.6
12.0	35.2	34.3	33.1	31.5	29.3
14.0	30.9	31.2	31.0	30.2	28.9
16.0	27.5	28.7	29.3	28.4	28.8
18.0	24.7	26.7	27.2	27.0	
20.0	22.5	25.1	25.6		
22.0	20.7	24.0			
24.0	19.4				
危険角度 (°)	-	*15*	*30*	*45*	*60*
フック種類	83t	83t	83t	83t	83t
フック質量 (t)	1.35	1.35	1.35	1.35	1.35
掛数	4	4	4	4	4

SA性能　13.6mブーム+2.3m+23mSLブーム

オフセット	0°	15°	30°	45°	60°
作業半径 (m)	荷重 (ton)	荷重 (ton)	荷重 (ton)	荷重 (ton)	荷重 (ton)
5.0	18.0				
6.0	18.0				
7.0	18.0				
8.0	18.0				
9.0	18.0				
10.0	18.0				
11.0	18.0	18.0			
12.0	18.0	18.0			
14.0	18.0	18.0			
16.0	17.5	16.9	14.5		
18.0	15.4	15.6	13.6	11.5	
20.0	13.7	14.2	12.8	11.1	
22.0	12.3	13.1	12.1	10.7	10.0
24.0	11.1	12.0	11.5	10.3	10.0
26.0	10.1	11.2	11.0	10.1	10.0
28.0	9.2	10.4	10.6	10.0	10.0
30.0	8.5	9.8	10.3	10.0	
32.0	7.8	9.2	9.9		
34.0	7.2	8.8	9.6		
36.0	6.8	8.2			
危険角度 (°)	-	*15*	*30*	*45*	*60*
フック種類	83t	83t	83t	83t	83t
フック質量 (t)	1.35	1.35	1.35	1.35	1.35
掛数	4	4	4	4	4

SA性能　13.6mブーム+2.3m+15mSLブーム

オフセット	0°	15°	30°	45°	60°
作業半径 (m)	荷重 (ton)	荷重 (ton)	荷重 (ton)	荷重 (ton)	荷重 (ton)
4.0	18.0				
5.0	18.0				
6.0	18.0				
7.0	18.0	18.0			
8.0	18.0	18.0			
9.0	18.0	18.0			
10.0	18.0	18.0			
11.0	18.0	18.0	18.0		
12.0	18.0	18.0	18.0		
14.0	18.0	18.0	18.0	18.0	
16.0	18.0	18.0	18.0	18.0	18.0
18.0	18.0	18.0	18.0	18.0	18.0
20.0	17.3	18.0	18.0	18.0	18.0
22.0	15.7	17.2	17.8	17.4	
24.0	14.3	16.1	16.8	16.8	
26.0	13.2	15.3	16.0		
28.0	12.2	14.3			
危険角度 (°)	-	*15*	*30*	*45*	*60*
フック種類	83t	83t	83t	83t	83t
フック質量 (t)	1.35	1.35	1.35	1.35	1.35
掛数	4	4	4	4	4

SA性能　13.6mブーム+2.3m+27mSLブーム

オフセット	0°	15°	30°	45°	60°
作業半径 (m)	荷重 (ton)	荷重 (ton)	荷重 (ton)	荷重 (ton)	荷重 (ton)
5.0	15.0				
6.0	15.0				
7.0	15.0				
8.0	15.0				
9.0	15.0				
10.0	15.0				
11.0	15.0				
12.0	15.0	15.0			
14.0	15.0	15.0			
16.0	15.0	14.1			
18.0	14.6	12.9	11.0		
20.0	12.9	12.0	10.4		
22.0	11.6	11.1	9.8		
24.0	10.4	10.4	9.3	8.4	
26.0	9.5	9.8	8.8	8.1	7.3
28.0	8.6	9.2	8.4	7.8	7.3
30.0	7.9	8.7	8.1	7.6	7.3
32.0	7.2	8.3	7.8	7.4	7.3
34.0	6.6	7.8	7.5	7.3	
36.0	6.1	7.4	7.3	7.3	
38.0	5.7	7.0	7.3		
40.0	5.3	6.6			
危険角度 (°)	-	*15*	*30*	*45*	*60*
フック種類	24t	24t	24t	24t	24t
フック質量 (t)	0.88	0.88	0.88	0.88	0.88
掛数	2	2	2	2	2

SA性能　13.6mブーム+2.3m+19mSLブーム

オフセット	0°	15°	30°	45°	60°
作業半径 (m)	荷重 (ton)	荷重 (ton)	荷重 (ton)	荷重 (ton)	荷重 (ton)
4.0	18.0				
5.0	18.0				
6.0	18.0				
7.0	18.0				
8.0	18.0				
9.0	18.0	18.0			
10.0	18.0	18.0			
11.0	18.0	18.0			
12.0	18.0	18.0			
14.0	18.0	18.0	18.0		
16.0	18.0	18.0	18.0		
18.0	16.9	17.3	17.0	16.0	
20.0	15.1	15.9	15.9	15.2	14.0
22.0	13.6	14.7	15.0	14.4	13.5
24.0	12.4	13.6	14.2	13.6	13.5
26.0	11.3	12.7	13.4	13.1	
28.0	10.4	12.0	12.7	12.7	
30.0	9.6	11.4	12.1		
32.0	8.9	10.8			
危険角度 (°)	-	*15*	*30*	*45*	*60*
フック種類	83t	83t	83t	83t	83t
フック質量 (t)	1.35	1.35	1.35	1.35	1.35
掛数	4	4	4	4	4

SA性能　13.6mブーム+2.3m+31mSLブーム

オフセット	0°	15°	30°	45°	60°
作業半径 (m)	荷重 (ton)	荷重 (ton)	荷重 (ton)	荷重 (ton)	荷重 (ton)
6.0	12.0				
7.0	12.0				
8.0	12.0				
9.0	12.0				
10.0	12.0				
11.0	12.0				
12.0	12.0				
14.0	12.0	12.0			
16.0	12.0	12.0			
18.0	12.0	11.0			
20.0	12.0	10.2	8.8		
22.0	10.9	9.5	8.3		
24.0	9.8	8.8	7.8		
26.0	8.9	8.3	7.4	6.7	
28.0	8.0	7.8	7.0	6.4	
30.0	7.3	7.3	6.7	6.1	5.5
32.0	6.7	7.0	6.4	5.9	5.5
34.0	6.1	6.6	6.1	5.8	5.5
36.0	5.6	6.3	5.9	5.6	5.5
38.0	5.2	6.1	5.7	5.5	
40.0	4.8	5.8	5.6	5.5	
42.0	4.5	5.6	5.5		
44.0	4.2	5.3			
危険角度 (°)	-	*15*	*30*	*45*	*60*
フック種類	24t	24t	24t	24t	24t
フック質量 (t)	0.88	0.88	0.88	0.88	0.88
掛数	2	2	2	2	2

スーパーラフィングブーム 作業範囲図【22.7mブーム時】

Ⓐ22.7mブーム+2.3m+10mSLブーム (オフセット0°)
Ⓑ22.7mブーム+2.3m+15mSLブーム (オフセット0°)
Ⓒ22.7mブーム+2.3m+19mSLブーム (オフセット0°)
Ⓓ22.7mブーム+2.3m+23mSLブーム (オフセット0°)
Ⓔ22.7mブーム+2.3m+27mSLブーム (オフセット0°)
Ⓕ22.7mブーム+2.3m+31mSLブーム (オフセット0°)
Ⓖ22.7mブーム+2.3m+10mSLブーム (オフセット60°)
Ⓗ22.7mブーム+2.3m+15mSLブーム (オフセット60°)
Ⓘ22.7mブーム+2.3m+19mSLブーム (オフセット60°)
Ⓙ22.7mブーム+2.3m+23mSLブーム (オフセット60°)
Ⓚ22.7mブーム+2.3m+27mSLブーム (オフセット60°)
Ⓛ22.7mブーム+2.3m+31mSLブーム (オフセット60°)

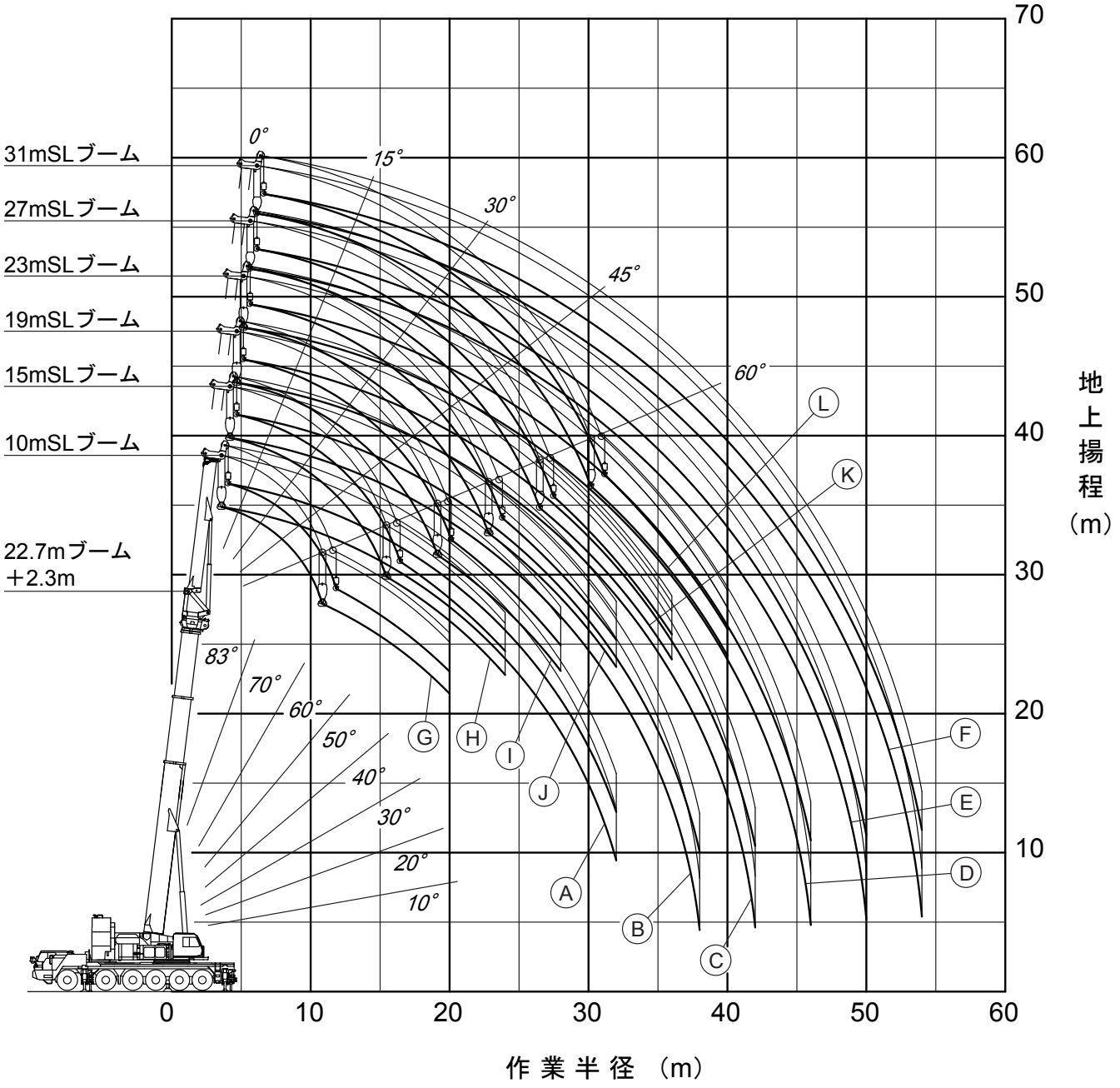

注）1. 本図は、ブームおよびSLブームのたわみを含んでいません。
2. SA性能の最大作業半径を図示しています。

10m — 31m　スーパーラフィングブーム【22.7mブーム時】

SA性能　22.7mブーム+2.3m+10mSLブーム

オフセット	0°	15°	30°	45°	60°
作業半径 (m)	荷重 (ton)	荷重 (ton)	荷重 (ton)	荷重 (ton)	荷重 (ton)
4.0	48.0				
5.0	48.0				
6.0	48.0				
7.0	48.0	48.0			
8.0	48.0	47.6			
9.0	48.0	45.2	39.0		
10.0	48.0	43.1	38.1		
11.0	47.7	41.2	36.9	33.3	30.0
12.0	44.7	39.4	35.8	32.8	29.7
14.0	39.7	36.3	33.8	31.6	29.2
16.0	35.7	33.7	32.1	30.6	28.9
18.0	32.3	31.5	30.7	29.6	28.8
20.0	29.5	29.6	29.5	28.4	28.8
22.0	27.2	28.0	28.2	27.5	
24.0	25.2	26.6	26.9	26.7	
26.0	23.4	25.5	25.8		
28.0	21.9	24.6	24.9		
30.0	20.7	23.8			
32.0	17.3	18.0			
危険角度 (°)	5	15	30	45	60
フック種類	83t	83t	83t	83t	83t
フック質量 (t)	1.35	1.35	1.35	1.35	1.35
掛数	4	4	4	4	4

SA性能　22.7mブーム+2.3m+23mSLブーム

オフセット	0°	15°	30°	45°	60°
作業半径 (m)	荷重 (ton)	荷重 (ton)	荷重 (ton)	荷重 (ton)	荷重 (ton)
6.0	18.0				
7.0	18.0				
8.0	18.0				
9.0	18.0				
10.0	18.0				
11.0	18.0				
12.0	18.0	18.0			
14.0	18.0	18.0			
16.0	18.0	18.0			
18.0	18.0	17.0	14.0		
20.0	17.1	15.9	13.4		
22.0	15.5	14.9	12.8	11.3	
24.0	14.0	13.9	12.2	10.9	10.0
26.0	12.8	13.0	11.8	10.6	10.0
28.0	11.8	12.2	11.3	10.4	10.0
30.0	10.9	11.4	11.0	10.2	10.0
32.0	10.1	10.8	10.7	10.0	10.0
34.0	9.3	10.2	10.4	9.9	
36.0	8.7	9.7	10.2	9.9	
38.0	8.1	9.3	9.9	9.9	
40.0	7.6	8.9	9.6		
42.0	7.2	8.6	9.4		
44.0	6.8	8.2			
46.0	4.9				
危険角度 (°)	5	15	30	45	60
フック種類	83t	83t	83t	83t	83t
フック質量 (t)	1.35	1.35	1.35	1.35	1.35
掛数	4	4	4	4	4

SA性能　22.7mブーム+2.3m+15mSLブーム

オフセット	0°	15°	30°	45°	60°
作業半径 (m)	荷重 (ton)	荷重 (ton)	荷重 (ton)	荷重 (ton)	荷重 (ton)
5.0	18.0				
6.0	18.0				
7.0	18.0				
8.0	18.0				
9.0	18.0	18.0			
10.0	18.0	18.0			
11.0	18.0	18.0			
12.0	18.0	18.0	18.0		
14.0	18.0	18.0	18.0		
16.0	18.0	18.0	18.0	18.0	18.0
18.0	18.0	18.0	18.0	18.0	18.0
20.0	18.0	18.0	18.0	18.0	18.0
22.0	18.0	18.0	18.0	18.0	18.0
24.0	18.0	18.0	18.0	18.0	18.0
26.0	17.2	18.0	18.0	17.5	
28.0	16.0	17.1	17.4	17.0	
30.0	14.9	16.3	16.7	16.7	
32.0	13.9	15.6	16.2		
34.0	13.1	15.1	15.8		
36.0	12.4	14.6			
38.0	7.3				
危険角度 (°)	5	15	30	45	60
フック種類	83t	83t	83t	83t	83t
フック質量 (t)	1.35	1.35	1.35	1.35	1.35
掛数	4	4	4	4	4

SA性能　22.7mブーム+2.3m+27mSLブーム

オフセット	0°	15°	30°	45°	60°
作業半径 (m)	荷重 (ton)	荷重 (ton)	荷重 (ton)	荷重 (ton)	荷重 (ton)
7.0	15.0				
8.0	15.0				
9.0	15.0				
10.0	15.0				
11.0	15.0				
12.0	15.0				
14.0	15.0	15.0			
16.0	15.0	15.0			
18.0	15.0	14.0			
20.0	15.0	13.0	10.8		
22.0	14.3	12.2	10.2		
24.0	13.0	11.5	9.8		
26.0	11.9	10.9	9.3	8.3	
28.0	10.9	10.3	9.0	8.0	7.3
30.0	10.0	9.8	8.6	7.8	7.3
32.0	9.2	9.3	8.3	7.6	7.3
34.0	8.5	8.9	8.0	7.5	7.3
36.0	7.9	8.6	7.8	7.3	7.3
38.0	7.4	8.3	7.6	7.3	
40.0	6.9	7.9	7.4	7.2	
42.0	6.4	7.5	7.3	7.2	
44.0	6.1	7.2	7.3		
46.0	5.7	6.9	7.3		
48.0	5.4	6.6			
50.0	4.0				
危険角度 (°)	5	15	30	45	60
フック種類	24t	24t	24t	24t	24t
フック質量 (t)	0.88	0.88	0.88	0.88	0.88
掛数	2	2	2	2	2

SA性能　22.7mブーム+2.3m+19mSLブーム

オフセット	0°	15°	30°	45°	60°
作業半径 (m)	荷重 (ton)	荷重 (ton)	荷重 (ton)	荷重 (ton)	荷重 (ton)
5.0	18.0				
6.0	18.0				
7.0	18.0				
8.0	18.0				
9.0	18.0				
10.0	18.0	18.0			
11.0	18.0	18.0			
12.0	18.0	18.0			
14.0	18.0	18.0			
16.0	18.0	18.0	18.0		
18.0	18.0	18.0	18.0	16.0	
20.0	18.0	18.0	17.2	15.9	14.0
22.0	17.4	17.1	16.3	15.3	14.0
24.0	15.9	15.9	15.6	14.6	13.7
26.0	14.6	15.0	14.9	14.0	13.6
28.0	13.5	14.1	14.2	13.5	13.4
30.0	12.5	13.3	13.7	13.1	
32.0	11.6	12.7	13.1	12.8	
34.0	10.8	12.1	12.6	12.6	
36.0	10.1	11.6	12.2		
38.0	9.5	11.2	12.0		
40.0	9.0	10.7			
42.0	5.9				
危険角度 (°)	5	15	30	45	60
フック種類	83t	83t	83t	83t	83t
フック質量 (t)	1.35	1.35	1.35	1.35	1.35
掛数	4	4	4	4	4

SA性能　22.7mブーム+2.3m+31mSLブーム

オフセット	0°	15°	30°	45°	60°
作業半径 (m)	荷重 (ton)	荷重 (ton)	荷重 (ton)	荷重 (ton)	荷重 (ton)
7.0	12.0				
8.0	12.0				
9.0	12.0				
10.0	12.0				
11.0	12.0				
12.0	12.0				
14.0	12.0				
16.0	12.0	12.0			
18.0	12.0	11.8			
20.0	12.0	11.0			
22.0	12.0	10.2			
24.0	11.9	9.6	8.1		
26.0	11.0	9.1	7.7		
28.0	10.0	8.6	7.4	6.5	
30.0	9.2	8.1	7.0	6.3	
32.0	8.4	7.7	6.8	6.1	5.4
34.0	7.8	7.4	6.5	5.9	5.4
36.0	7.2	7.1	6.3	5.8	5.4
38.0	6.7	6.8	6.1	5.7	5.4
40.0	6.2	6.5	5.9	5.5	5.4
42.0	5.8	6.3	5.8	5.5	
44.0	5.4	6.1	5.7	5.4	
46.0	5.1	5.9	5.5	5.4	
48.0	4.8	5.7	5.5		
50.0	4.5	5.6	5.5		
52.0	4.2	5.4			
54.0	3.3				
危険角度 (°)	5	15	30	45	60
フック種類	24t	24t	24t	24t	24t
フック質量 (t)	0.88	0.88	0.88	0.88	0.88
掛数	2	2	2	2	2

スーパーラフィングブーム 作業範囲図【31.8mブーム時】

Ⓐ31.8mブーム+2.3m+10mSLブーム（オフセット0°）
Ⓑ31.8mブーム+2.3m+15mSLブーム（オフセット0°）
Ⓒ31.8mブーム+2.3m+19mSLブーム（オフセット0°）
Ⓓ31.8mブーム+2.3m+23mSLブーム（オフセット0°）
Ⓔ31.8mブーム+2.3m+27mSLブーム（オフセット0°）
Ⓕ31.8mブーム+2.3m+31mSLブーム（オフセット0°）
Ⓖ31.8mブーム+2.3m+10mSLブーム（オフセット60°）
Ⓗ31.8mブーム+2.3m+15mSLブーム（オフセット60°）
Ⓘ31.8mブーム+2.3m+19mSLブーム（オフセット60°）
Ⓙ31.8mブーム+2.3m+23mSLブーム（オフセット60°）
Ⓚ31.8mブーム+2.3m+27mSLブーム（オフセット60°）
Ⓛ31.8mブーム+2.3m+31mSLブーム（オフセット60°）

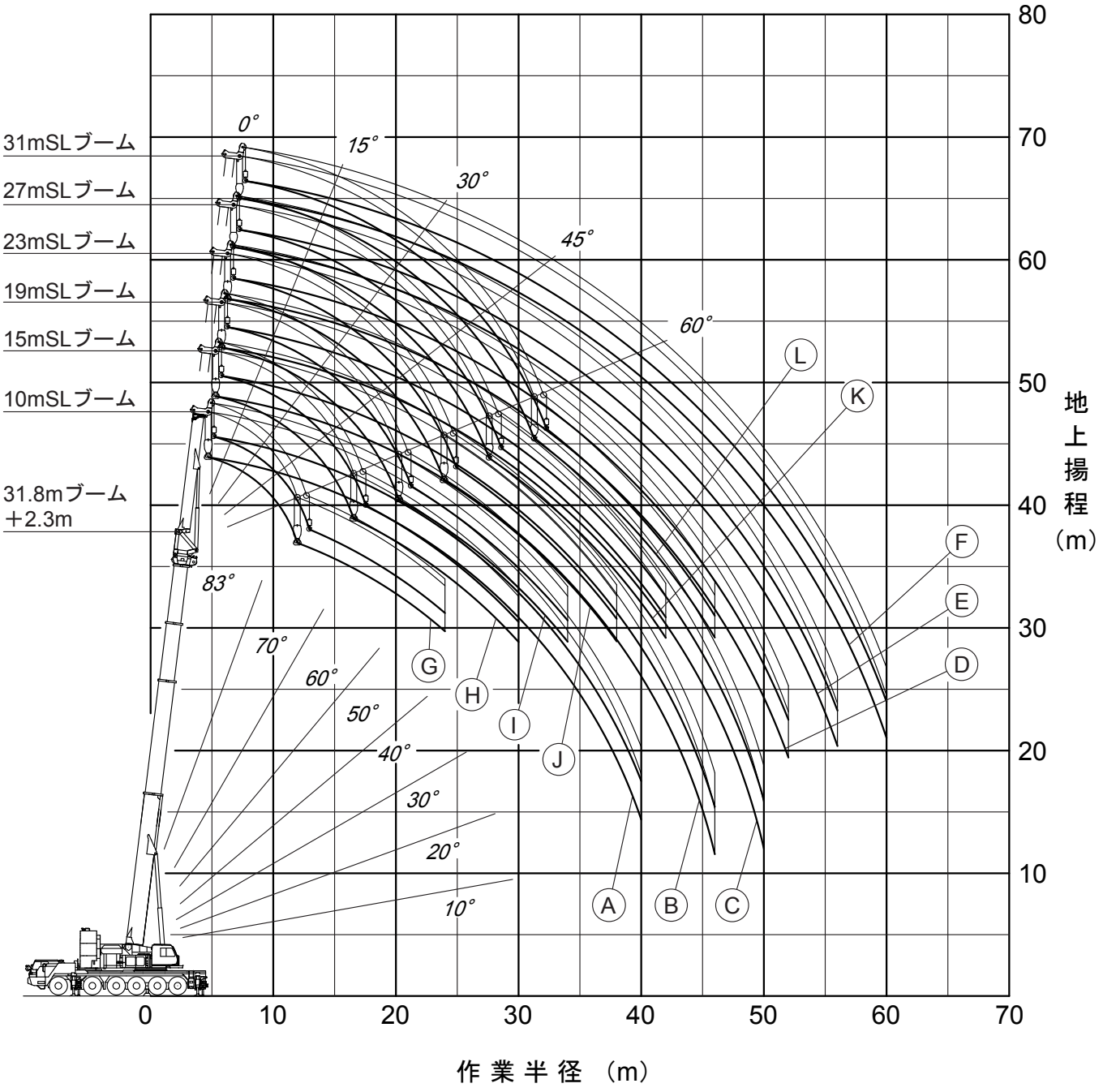

注）1. 本図は、ブームおよびSLブームのたわみを含んでいません。
2. SA性能の最大作業半径を図示しています。

SA性能　31.8mブーム+2.3m+10mSLブーム

オフセット	0°	15°	30°	45°	60°
作業半径 (m)	荷重 (ton)	荷重 (ton)	荷重 (ton)	荷重 (ton)	荷重 (ton)
5.0	48.0				
6.0	48.0				
7.0	48.0				
8.0	48.0				
9.0	48.0	47.5			
10.0	48.0	45.7			
11.0	48.0	44.0	38.0		
12.0	48.0	42.3	37.1	33.2	
14.0	46.2	39.4	35.3	32.2	28.5
16.0	41.9	36.9	33.8	31.4	28.5
18.0	38.2	34.8	32.5	30.6	28.5
20.0	35.2	32.9	31.3	29.9	28.5
22.0	32.5	31.2	30.3	29.0	28.5
24.0	30.3	29.7	29.4	28.1	28.5
26.0	28.3	28.4	28.3	27.4	
28.0	24.9	26.0	26.1	26.0	
30.0	21.8	22.7	23.3	23.5	
32.0	19.1	19.8	20.3	20.4	
34.0	16.7	17.3	17.6		
36.0	14.5	15.0	15.2		
38.0	12.7	13.0			
40.0	10.3	11.1			
危険角度 (°)	*10*	*15*	*30*	*45*	*60*
フック種類	83t	83t	83t	83t	83t
フック質量 (t)	1.35	1.35	1.35	1.35	1.35
掛数	4	4	4	4	4

SA性能　31.8mブーム+2.3m+23mSLブーム

オフセット	0°	15°	30°	45°	60°
作業半径 (m)	荷重 (ton)	荷重 (ton)	荷重 (ton)	荷重 (ton)	荷重 (ton)
8.0	18.0				
9.0	18.0				
10.0	18.0				
11.0	18.0				
12.0	18.0				
14.0	18.0	18.0			
16.0	18.0	18.0			
18.0	18.0	17.8			
20.0	18.0	16.8	13.6		
22.0	18.0	15.9	13.1		
24.0	16.5	15.1	12.6	11.0	
26.0	15.2	14.2	12.1	10.7	9.8
28.0	14.0	13.4	11.8	10.5	9.8
30.0	13.0	12.7	11.4	10.3	9.8
32.0	12.1	12.0	11.1	10.1	9.8
34.0	11.3	11.5	10.8	10.0	9.8
36.0	10.5	10.9	10.6	9.9	9.8
38.0	9.9	10.4	10.3	9.8	9.8
40.0	9.3	10.0	10.2	9.8	
42.0	8.8	9.6	10.0	9.8	
44.0	8.3	9.3	9.7	9.8	
46.0	7.9	9.0	9.5		
48.0	7.5	8.7	9.4		
50.0	7.1	8.5	9.3		
52.0	6.8	8.0			
54.0		4.9			
危険角度 (°)	*15*	*15*	*30*	*45*	*60*
フック種類	83t	83t	83t	83t	83t
フック質量 (t)	1.35	1.35	1.35	1.35	1.35
掛数	4	4	4	4	4

SA性能　31.8mブーム+2.3m+15mSLブーム

オフセット	0°	15°	30°	45°	60°
作業半径 (m)	荷重 (ton)	荷重 (ton)	荷重 (ton)	荷重 (ton)	荷重 (ton)
6.0	18.0				
7.0	18.0				
8.0	18.0				
9.0	18.0				
10.0	18.0	18.0			
11.0	18.0	18.0			
12.0	18.0	18.0			
14.0	18.0	18.0	18.0		
16.0	18.0	18.0	18.0	18.0	
18.0	18.0	18.0	18.0	18.0	18.0
20.0	18.0	18.0	18.0	18.0	18.0
22.0	18.0	18.0	18.0	18.0	18.0
24.0	18.0	18.0	18.0	18.0	18.0
26.0	18.0	18.0	18.0	18.0	18.0
28.0	18.0	18.0	18.0	17.8	18.0
30.0	18.0	18.0	18.0	17.4	18.0
32.0	16.9	17.5	17.6	17.0	
34.0	15.9	16.8	17.0	16.8	
36.0	15.0	16.2	16.5	16.6	
38.0	14.3	15.3	15.8		
40.0	12.8	13.4	13.8		
42.0	11.2	11.8	12.0		
44.0	9.9	10.2			
46.0	5.5	6.3			
危険角度 (°)	*10*	*15*	*30*	*45*	*60*
フック種類	83t	83t	83t	83t	83t
フック質量 (t)	1.35	1.35	1.35	1.35	1.35
掛数	4	4	4	4	4

SA性能　31.8mブーム+2.3m+27mSLブーム

オフセット	0°	15°	30°	45°	60°
作業半径 (m)	荷重 (ton)	荷重 (ton)	荷重 (ton)	荷重 (ton)	荷重 (ton)
8.0	15.0				
9.0	15.0				
10.0	15.0				
11.0	15.0				
12.0	15.0				
14.0	15.0				
16.0	15.0	15.0			
18.0	15.0	14.6			
20.0	15.0	13.7			
22.0	15.0	12.9	10.0		
24.0	15.0	12.2	10.0		
26.0	13.9	11.6	9.6	8.3	
28.0	12.8	11.0	9.3	8.1	
30.0	11.8	10.5	9.0	7.9	7.2
32.0	11.0	10.1	8.7	7.7	7.2
34.0	10.2	9.7	8.4	7.6	7.2
36.0	9.5	9.3	8.2	7.5	7.2
38.0	8.9	9.0	8.0	7.4	7.2
40.0	8.4	8.7	7.8	7.3	7.2
42.0	7.9	8.4	7.6	7.2	7.2
44.0	7.4	8.1	7.5	7.2	
46.0	7.0	7.8	7.4	7.2	
48.0	6.6	7.5	7.3	7.2	
50.0	6.3	7.3	7.2		
52.0	5.9	7.0	7.2		
54.0	5.7	6.7	7.2		
56.0	5.4	6.4			
58.0		4.3			
危険角度 (°)	*15*	*15*	*30*	*45*	*60*
フック種類	24t	24t	24t	24t	24t
フック質量 (t)	0.88	0.88	0.88	0.88	0.88
掛数	2	2	2	2	2

SA性能　31.8mブーム+2.3m+19mSLブーム

オフセット	0°	15°	30°	45°	60°
作業半径 (m)	荷重 (ton)	荷重 (ton)	荷重 (ton)	荷重 (ton)	荷重 (ton)
8.0	18.0				
9.0	18.0				
10.0	18.0				
11.0	18.0				
12.0	18.0	18.0			
14.0	18.0	18.0			
16.0	18.0	18.0			
18.0	18.0	18.0	18.0		
20.0	18.0	18.0	18.0	16.0	
22.0	18.0	18.0	17.1	15.6	14.0
24.0	18.0	17.6	16.4	15.1	13.8
26.0	17.4	16.6	15.7	14.5	13.6
28.0	16.1	15.7	15.1	14.1	13.5
30.0	15.0	14.9	14.6	13.7	13.4
32.0	14.0	14.2	14.1	13.3	13.3
34.0	13.1	13.6	13.6	13.0	13.2
36.0	12.3	13.0	13.2	12.8	
38.0	11.6	12.5	12.8	12.6	
40.0	11.0	12.0	12.4	12.5	
42.0	10.4	11.7	12.2		
44.0	9.9	11.3	12.0		
46.0	9.4	10.3	10.6		
48.0	8.6	9.0			
50.0	4.5	5.5			
危険角度 (°)	*10*	*15*	*30*	*45*	*60*
フック種類	83t	83t	83t	83t	83t
フック質量 (t)	1.35	1.35	1.35	1.35	1.35
掛数	4	4	4	4	4

SA性能　31.8mブーム+2.3m+31mSLブーム

オフセット	0°	15°	30°	45°	60°
作業半径 (m)	荷重 (ton)	荷重 (ton)	荷重 (ton)	荷重 (ton)	荷重 (ton)
9.0	12.0				
10.0	12.0				
11.0	12.0				
12.0	12.0				
14.0	12.0				
16.0	12.0				
18.0	12.0	12.0			
20.0	12.0	11.4			
22.0	12.0	10.7			
24.0	12.0	10.1	8.1		
26.0	12.0	9.6	7.9		
28.0	11.5	9.1	7.5		
30.0	10.8	8.7	7.3	6.3	
32.0	10.0	8.3	7.0	6.2	
34.0	9.3	7.9	6.8	6.0	5.4
36.0	8.6	7.6	6.6	5.9	5.4
38.0	8.0	7.3	6.4	5.8	5.4
40.0	7.5	7.0	6.2	5.7	5.4
42.0	7.0	6.8	6.0	5.6	5.4
44.0	6.6	6.6	5.9	5.5	5.4
46.0	6.2	6.4	5.8	5.4	5.4
48.0	5.8	6.2	5.7	5.4	
50.0	5.5	6.0	5.6	5.4	
52.0	5.2	5.9	5.5	5.4	
54.0	4.9	5.7	5.4		
56.0	4.7	5.6	5.4		
58.0	4.4	5.4	5.4		
60.0	4.2	5.2			
62.0		3.8			
危険角度 (°)	*15*	*15*	*30*	*45*	*60*
フック種類	24t	24t	24t	24t	24t
フック質量 (t)	0.88	0.88	0.88	0.88	0.88
掛数	2	2	2	2	2

スーパーラフィングブーム 作業範囲図【40.9mブーム時】

Ⓐ40.9mブーム+2.3m+10mSLブーム（オフセット0°）
Ⓑ40.9mブーム+2.3m+15mSLブーム（オフセット0°）
Ⓒ40.9mブーム+2.3m+19mSLブーム（オフセット0°）
Ⓓ40.9mブーム+2.3m+23mSLブーム（オフセット0°）
Ⓔ40.9mブーム+2.3m+27mSLブーム（オフセット0°）
Ⓕ40.9mブーム+2.3m+31mSLブーム（オフセット0°）
Ⓖ40.9mブーム+2.3m+10mSLブーム（オフセット60°）
Ⓗ40.9mブーム+2.3m+15mSLブーム（オフセット60°）
Ⓘ40.9mブーム+2.3m+19mSLブーム（オフセット60°）
Ⓙ40.9mブーム+2.3m+23mSLブーム（オフセット60°）
Ⓚ40.9mブーム+2.3m+27mSLブーム（オフセット60°）
Ⓛ40.9mブーム+2.3m+31mSLブーム（オフセット60°）

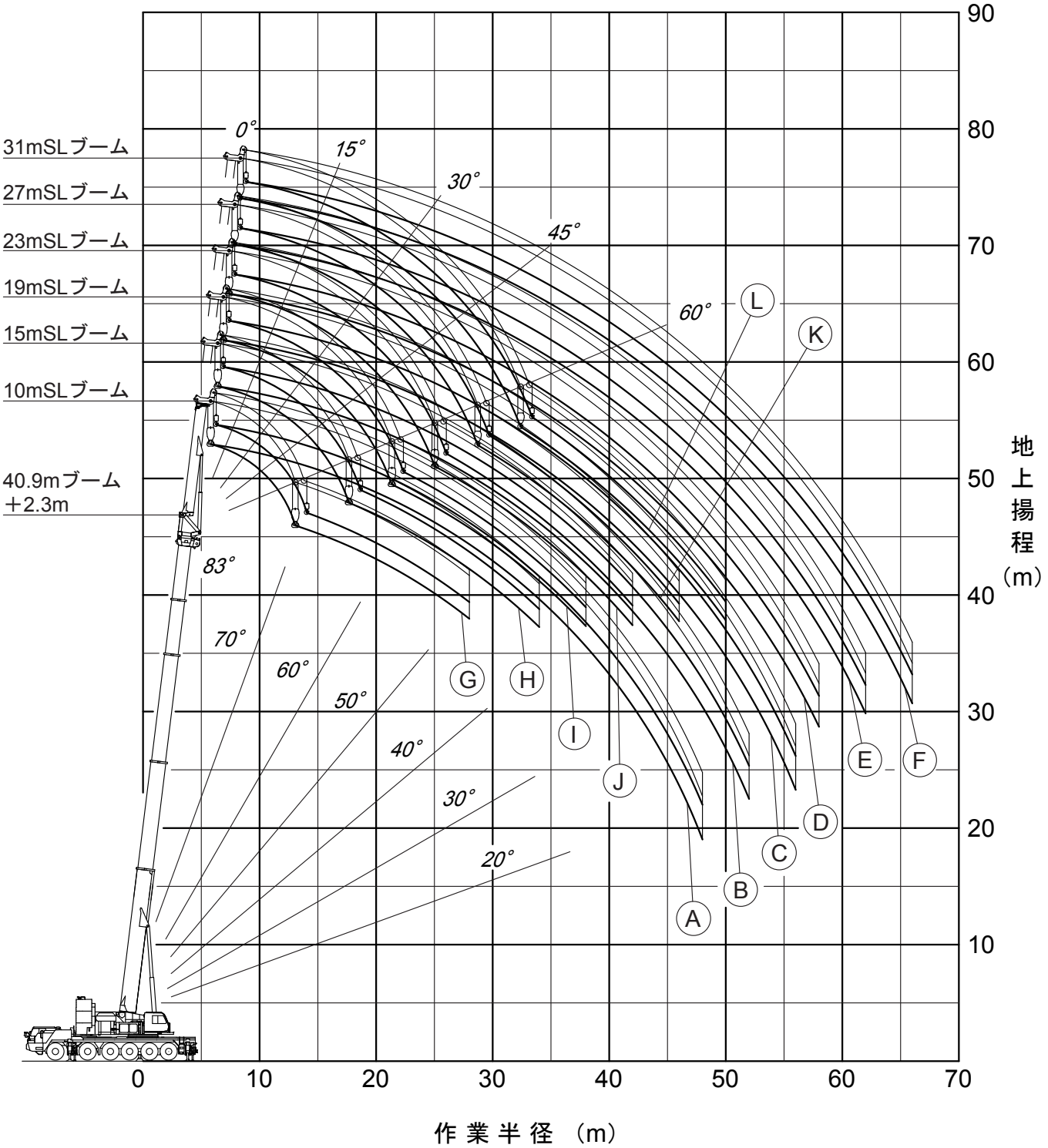

注）1. 本図は、ブームおよびSLブームのたわみを含んでいません。
2. SA性能の最大作業半径を図示しています。

10m — 31m　スーパーラフィングブーム【40.9mブーム時】

SA性能　40.9mブーム+2.3m+10mSLブーム

オフセット	0°	15°	30°	45°	60°
作業半径 (m)	荷重 (ton)	荷重 (ton)	荷重 (ton)	荷重 (ton)	荷重 (ton)
8.0	48.0				
9.0	48.0				
10.0	48.0				
11.0	48.0	45.3			
12.0	48.0	43.0			
14.0	48.0	39.1	33.1	29.5	
16.0	43.6	35.8	30.8	27.7	26.2
18.0	38.8	33.0	28.7	26.2	25.0
20.0	34.7	30.5	27.0	24.8	23.9
22.0	31.2	28.4	25.4	23.6	22.9
24.0	28.1	26.5	24.0	22.5	22.1
26.0	25.3	24.8	22.7	21.5	21.3
28.0	22.8	22.7	21.5	20.6	20.6
30.0	20.6	20.6	20.4	19.8	
32.0	18.7	18.8	18.8	18.6	
34.0	16.7	17.1	17.1	17.1	
36.0	14.5	15.3	15.6	15.6	
38.0	12.6	13.3	13.7	13.8	
40.0	10.9	11.5	11.8		
42.0	9.4	9.9	10.1		
44.0	8.0	8.4	8.5		
46.0	6.7	7.0			
48.0	5.6	5.8			
危険角度 (°)	*20*	*20*	*30*	*45*	*60*
フック種類	83t	83t	83t	83t	83t
フック質量 (t)	1.35	1.35	1.35	1.35	1.35
掛数	4	4	4	4	4

SA性能　40.9mブーム+2.3m+15mSLブーム

オフセット	0°	15°	30°	45°	60°
作業半径 (m)	荷重 (ton)	荷重 (ton)	荷重 (ton)	荷重 (ton)	荷重 (ton)
8.0	18.0				
9.0	18.0				
10.0	18.0				
11.0	18.0				
12.0	18.0	18.0			
14.0	18.0	18.0			
16.0	18.0	18.0	18.0		
18.0	18.0	18.0	18.0	18.0	
20.0	18.0	18.0	18.0	18.0	17.7
22.0	18.0	18.0	18.0	18.0	16.9
24.0	18.0	18.0	18.0	17.1	16.3
26.0	18.0	18.0	17.8	16.4	15.7
28.0	18.0	18.0	16.9	15.7	15.2
30.0	18.0	17.9	16.1	15.1	14.7
32.0	18.0	16.9	15.3	14.5	14.3
34.0	17.2	16.0	14.7	14.0	14.0
36.0	15.8	15.2	14.0	13.5	
38.0	14.2	14.3	13.5	13.1	
40.0	12.4	13.2	13.0	12.7	
42.0	10.9	11.8	12.1	12.1	
44.0	9.5	10.2	10.8		
46.0	8.2	8.9	9.3		
48.0	7.0	7.6	7.9		
50.0	6.0	6.4	6.6		
52.0	5.0	5.4			
危険角度 (°)	*22*	*22*	*30*	*45*	*60*
フック種類	83t	83t	83t	83t	83t
フック質量 (t)	1.35	1.35	1.35	1.35	1.35
掛数	4	4	4	4	4

SA性能　40.9mブーム+2.3m+19mSLブーム

オフセット	0°	15°	30°	45°	60°
作業半径 (m)	荷重 (ton)	荷重 (ton)	荷重 (ton)	荷重 (ton)	荷重 (ton)
9.0	18.0				
10.0	18.0				
11.0	18.0				
12.0	18.0				
14.0	18.0	18.0			
16.0	18.0	18.0			
18.0	18.0	18.0			
20.0	18.0	18.0	18.0		
22.0	18.0	18.0	17.2	15.3	
24.0	18.0	18.0	16.2	14.5	13.5
26.0	18.0	17.7	15.3	13.8	13.0
28.0	18.0	16.6	14.5	13.3	12.5
30.0	17.1	15.7	13.8	13.0	12.1
32.0	16.0	14.8	13.1	12.5	11.8
34.0	15.1	14.0	12.5	12.0	11.4
36.0	14.2	13.2	12.0	11.3	11.1
38.0	13.4	12.6	11.5	10.9	10.9
40.0	12.7	12.0	11.0	10.6	
42.0	11.9	11.4	10.6	10.3	
44.0	10.5	10.9	10.2	10.0	
46.0	9.2	10.2	9.9	9.8	
48.0	8.0	8.9	9.5		
50.0	7.0	7.7	8.2		
52.0	6.0	6.6	7.0		
54.0	5.1	5.6	5.8		
56.0	4.3	4.7			
危険角度 (°)	*20*	*23*	*30*	*45*	*60*
フック種類	83t	83t	83t	83t	83t
フック質量 (t)	1.35	1.35	1.35	1.35	1.35
掛数	4	4	4	4	4

SA性能　40.9mブーム+2.3m+23mSLブーム

オフセット	0°	15°	30°	45°	60°
作業半径 (m)	荷重 (ton)	荷重 (ton)	荷重 (ton)	荷重 (ton)	荷重 (ton)
10.0	18.0				
11.0	18.0				
12.0	18.0				
14.0	18.0				
16.0	18.0				
18.0	18.0	18.0			
20.0	18.0	17.3			
22.0	18.0	16.5	13.2		
24.0	18.0	15.7	12.7		
26.0	17.0	15.0	12.3	10.7	
28.0	15.8	14.3	12.0	10.5	9.8
30.0	14.7	13.6	11.6	10.3	9.7
32.0	13.7	12.9	11.3	10.2	9.7
34.0	12.9	12.3	11.0	10.0	9.6
36.0	12.1	11.8	10.5	9.7	9.4
38.0	11.4	11.2	10.0	9.3	9.1
40.0	10.7	10.6	9.6	9.0	8.9
42.0	10.2	10.1	9.2	8.7	8.7
44.0	9.6	9.6	8.8	8.5	
46.0	9.1	9.2	8.5	8.2	
48.0	8.7	8.8	8.2	8.0	
50.0	7.8	8.4	8.0	7.9	
52.0	6.9	7.7	7.7		
54.0	6.0	6.7	7.3		
56.0	5.1	5.8	6.2		
58.0	4.3	4.9	5.2		
60.0		4.0			
危険角度 (°)	*25*	*25*	*30*	*45*	*60*
フック種類	83t	83t	83t	83t	83t
フック質量 (t)	1.35	1.35	1.35	1.35	1.35
掛数	4	4	4	4	4

SA性能　40.9mブーム+2.3m+27mSLブーム

オフセット	0°	15°	30°	45°	60°
作業半径 (m)	荷重 (ton)	荷重 (ton)	荷重 (ton)	荷重 (ton)	荷重 (ton)
10.0	15.0				
11.0	15.0				
12.0	15.0				
14.0	15.0				
16.0	15.0				
18.0	15.0	15.0			
20.0	15.0	14.0			
22.0	15.0	13.3			
24.0	15.0	12.7	10.0		
26.0	15.0	12.1	9.8		
28.0	14.4	11.6	9.4	8.1	
30.0	13.4	11.1	9.1	8.0	
32.0	12.5	10.6	8.9	7.8	7.0
34.0	11.7	10.2	8.6	7.7	7.0
36.0	10.9	9.8	8.4	7.5	7.0
38.0	10.3	9.5	8.2	7.4	7.0
40.0	9.7	9.2	8.0	7.3	7.0
42.0	9.1	8.9	7.8	7.2	7.0
44.0	8.6	8.6	7.7	7.2	7.0
46.0	8.2	8.4	7.6	7.1	7.0
48.0	7.7	8.2	7.4	7.1	
50.0	7.3	7.8	7.3	7.0	
52.0	7.0	7.5	7.0	6.8	
54.0	6.7	7.2	6.8	6.7	
56.0	6.1	6.9	6.6		
58.0	5.3	6.1	6.4		
60.0	4.6	5.2	5.7		
62.0	3.8	4.4	4.7		
64.0		3.6			
危険角度 (°)	*25*	*25*	*30*	*45*	*60*
フック種類	24t	24t	24t	24t	24t
フック質量 (t)	0.88	0.88	0.88	0.88	0.88
掛数	2	2	2	2	2

SA性能　40.9mブーム+2.3m+31mSLブーム

オフセット	0°	15°	30°	45°	60°
作業半径 (m)	荷重 (ton)	荷重 (ton)	荷重 (ton)	荷重 (ton)	荷重 (ton)
11.0	12.0				
12.0	12.0				
14.0	12.0				
16.0	12.0				
18.0	12.0				
20.0	12.0	11.0			
22.0	12.0	11.0			
24.0	12.0	10.5			
26.0	12.0	10.0			
28.0	12.0	9.5	7.6		
30.0	11.8	9.1	7.4		
32.0	11.2	8.7	7.1	6.2	
34.0	10.5	8.3	6.9	6.0	
36.0	9.8	8.0	6.7	5.9	5.3
38.0	9.2	7.7	6.5	5.8	5.3
40.0	8.6	7.4	6.4	5.7	5.3
42.0	8.1	7.2	6.2	5.6	5.3
44.0	7.6	7.0	6.1	5.5	5.3
46.0	7.2	6.8	6.0	5.5	5.3
48.0	6.8	6.6	5.8	5.4	5.3
50.0	6.4	6.4	5.7	5.4	5.3
52.0	6.1	6.2	5.7	5.3	
54.0	5.8	6.1	5.6	5.3	
56.0	5.5	5.9	5.5	5.3	
58.0	5.3	5.8	5.4	5.3	
60.0	5.0	5.7	5.4		
62.0	4.6	5.4	5.4		
64.0	3.9	4.6	5.0		
66.0	3.2	3.8	4.1		
68.0	2.6	3.1			
70.0		2.4			
危険角度 (°)	*18*	*18*	*30*	*45*	*60*
フック種類	24t	24t	24t	24t	24t
フック質量 (t)	0.88	0.88	0.88	0.88	0.88
掛数	2	2	2	2	2

スーパーラフィングブーム 作業範囲図【50.0mブーム時】

Ⓐ50.0mブーム+2.3m+10mSLブーム（オフセット0°）
Ⓑ50.0mブーム+2.3m+15mSLブーム（オフセット0°）
Ⓒ50.0mブーム+2.3m+19mSLブーム（オフセット0°）
Ⓓ50.0mブーム+2.3m+23mSLブーム（オフセット0°）
Ⓔ50.0mブーム+2.3m+27mSLブーム（オフセット0°）
Ⓕ50.0mブーム+2.3m+31mSLブーム（オフセット0°）
Ⓖ50.0mブーム+2.3m+10mSLブーム（オフセット60°）
Ⓗ50.0mブーム+2.3m+15mSLブーム（オフセット60°）
Ⓘ50.0mブーム+2.3m+19mSLブーム（オフセット60°）
Ⓙ50.0mブーム+2.3m+23mSLブーム（オフセット60°）
Ⓚ50.0mブーム+2.3m+27mSLブーム（オフセット60°）
Ⓛ50.0mブーム+2.3m+31mSLブーム（オフセット60°）

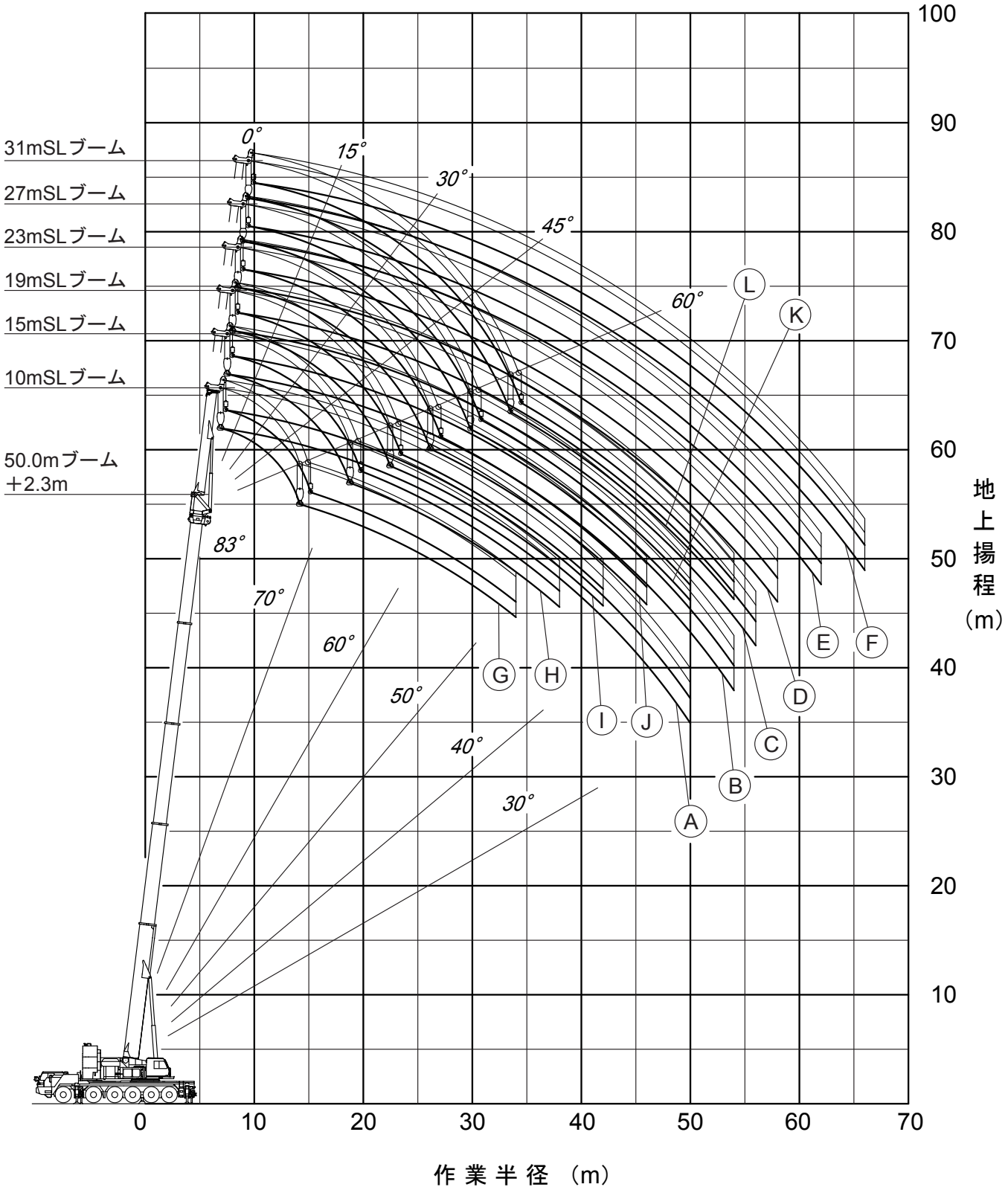

注）1. 本図は、ブームおよびSLブームのたわみを含んでいません。
2. SA性能時のものを示しています。

SA性能　50.0mブーム+2.3m+10mSLブーム

オフセット	0°	15°	30°	45°	60°
作業半径 (m)	荷重 (ton)	荷重 (ton)	荷重 (ton)	荷重 (ton)	荷重 (ton)
11.0	40.0				
12.0	40.0				
14.0	35.6	30.0			
16.0	31.6	27.1	25.0	22.0	
18.0	28.4	24.6	23.0	21.3	19.5
20.0	25.6	22.5	21.0	19.7	19.0
22.0	23.0	20.6	19.0	18.3	17.8
24.0	20.8	19.0	17.5	16.8	16.5
26.0	18.9	17.5	16.3	15.6	15.3
28.0	17.2	16.3	15.2	14.6	14.4
30.0	15.8	15.0	14.2	13.7	13.6
32.0	14.4	13.8	13.3	12.9	12.9
34.0	13.3	12.7	12.3	12.1	12.2
36.0	12.2	11.7	11.4	11.3	
38.0	11.2	10.8	10.6	10.5	
40.0	10.4	10.0	9.8	9.8	
42.0	9.5	9.3	9.1	9.1	
44.0	8.3	8.6	8.5	8.5	
46.0	7.0	7.5	7.8		
48.0	5.9	6.3	6.5		
50.0	4.8	5.2	5.3		
52.0		4.1	4.2		
危険角度 (°)	*33*	*33*	*33*	*45*	*60*
フック種類	83t	83t	83t	83t	83t
フック質量 (t)	1.35	1.35	1.35	1.35	1.35
掛数	4	4	4	4	4

SA性能　50.0mブーム+2.3m+23mSLブーム

オフセット	0°	15°	30°	45°	60°
作業半径 (m)	荷重 (ton)	荷重 (ton)	荷重 (ton)	荷重 (ton)	荷重 (ton)
12.0	18.0				
14.0	18.0				
16.0	18.0				
18.0	18.0				
20.0	18.0	16.3			
22.0	18.0	15.0			
24.0	16.5	13.8	11.9		
26.0	15.1	12.8	11.1		
28.0	13.9	11.8	10.5	9.5	
30.0	12.7	11.0	9.8	8.9	8.5
32.0	11.7	10.2	9.2	8.5	8.1
34.0	10.9	9.5	8.6	8.0	7.7
36.0	10.1	8.9	8.1	7.6	7.3
38.0	9.3	8.3	7.6	7.1	7.0
40.0	8.7	7.7	7.1	6.7	6.6
42.0	8.1	7.2	6.7	6.4	6.3
44.0	7.5	6.8	6.3	6.1	6.0
46.0	7.0	6.4	6.0	5.7	5.8
48.0	6.5	6.0	5.6	5.4	
50.0	6.1	5.6	5.3	5.2	
52.0	5.6	5.3	5.0	4.9	
54.0	5.2	5.0	4.7	4.7	
56.0	4.8	4.7	4.5	4.5	
58.0	4.1	4.3	4.3	4.3	
60.0		4.0	4.0		
危険角度 (°)	*37*	*38*	*40*	*45*	*60*
フック種類	83t	83t	83t	83t	83t
フック質量 (t)	1.35	1.35	1.35	1.35	1.35
掛数	4	4	4	4	4

SA性能　50.0mブーム+2.3m+15mSLブーム

オフセット	0°	15°	30°	45°	60°
作業半径 (m)	荷重 (ton)	荷重 (ton)	荷重 (ton)	荷重 (ton)	荷重 (ton)
10.0	18.0				
11.0	18.0				
12.0	18.0				
14.0	18.0				
16.0	18.0	18.0			
18.0	18.0	18.0			
20.0	18.0	18.0	17.2		
22.0	18.0	17.9	15.9	14.6	13.9
24.0	18.0	16.5	14.8	13.7	13.1
26.0	17.4	15.2	13.8	12.9	12.4
28.0	16.0	14.1	12.9	12.1	11.7
30.0	14.7	13.1	12.0	11.4	11.1
32.0	13.5	12.2	11.3	10.7	10.5
34.0	12.4	11.4	10.6	10.1	10.0
36.0	11.4	10.6	9.9	9.5	9.5
38.0	10.5	9.9	9.3	9.0	9.0
40.0	9.7	9.3	8.8	8.5	
42.0	9.0	8.6	8.3	8.1	
44.0	8.3	8.0	7.8	7.7	
46.0	7.7	7.4	7.2	7.2	
48.0	7.1	6.9	6.8	6.7	
50.0	6.0	6.4	6.3	6.3	
52.0	5.1	5.7	5.9		
54.0	4.1	4.7	5.0		
危険角度 (°)	*34*	*36*	*37*	*45*	*60*
フック種類	83t	83t	83t	83t	83t
フック質量 (t)	1.35	1.35	1.35	1.35	1.35
掛数	4	4	4	4	4

SA性能　50.0mブーム+2.3m+27mSLブーム

オフセット	0°	15°	30°	45°	60°
作業半径 (m)	荷重 (ton)	荷重 (ton)	荷重 (ton)	荷重 (ton)	荷重 (ton)
14.0	15.0				
16.0	15.0				
18.0	15.0				
20.0	15.0				
22.0	15.0	13.6			
24.0	15.0	12.9			
26.0	14.7	12.3			
28.0	13.5	11.4	9.5		
30.0	12.5	10.6	9.2		
32.0	11.5	9.9	8.8	7.8	
34.0	10.7	9.3	8.3	7.6	7.1
36.0	9.9	8.7	7.8	7.2	6.9
38.0	9.2	8.1	7.4	6.9	6.6
40.0	8.6	7.6	6.9	6.5	6.3
42.0	8.0	7.1	6.5	6.2	6.0
44.0	7.4	6.7	6.2	5.8	5.7
46.0	6.9	6.3	5.8	5.5	5.5
48.0	6.5	5.9	5.5	5.2	5.2
50.0	6.1	5.5	5.2	5.0	5.0
52.0	5.7	5.2	4.9	4.7	
54.0	5.3	4.9	4.6	4.5	
56.0	5.0	4.6	4.4	4.3	
58.0	4.6	4.3	4.1	4.1	
60.0	4.3	4.1	3.9	3.9	
62.0	3.6	3.9	3.7	3.7	
64.0		3.6	3.5		
危険角度 (°)	*37*	*38*	*40*	*45*	*60*
フック種類	24t	24t	24t	24t	24t
フック質量 (t)	0.88	0.88	0.88	0.88	0.88
掛数	2	2	2	2	2

SA性能　50.0mブーム+2.3m+19mSLブーム

オフセット	0°	15°	30°	45°	60°
作業半径 (m)	荷重 (ton)	荷重 (ton)	荷重 (ton)	荷重 (ton)	荷重 (ton)
11.0	18.0				
12.0	18.0				
14.0	18.0				
16.0	18.0				
18.0	18.0	18.0			
20.0	18.0	17.7			
22.0	18.0	16.3	14.2		
24.0	17.7	15.0	13.2	12.0	
26.0	16.2	13.9	12.3	11.3	10.7
28.0	14.8	12.8	11.5	10.7	10.2
30.0	13.6	11.9	10.8	10.0	9.7
32.0	12.6	11.1	10.1	9.5	9.2
34.0	11.6	10.3	9.5	8.9	8.7
36.0	10.8	9.6	8.9	8.4	8.3
38.0	10.0	9.0	8.3	8.0	7.9
40.0	9.3	8.4	7.9	7.5	7.5
42.0	8.6	7.9	7.4	7.1	7.2
44.0	7.9	7.4	7.0	6.8	
46.0	7.4	7.0	6.6	6.4	
48.0	6.8	6.5	6.2	6.1	
50.0	6.3	6.1	5.9	5.8	
52.0	5.8	5.6	5.5	5.5	
54.0	5.0	5.2	5.2	5.2	
56.0	4.1	4.8	4.8		
58.0		4.0	4.3		
危険角度 (°)	*36*	*36*	*37*	*45*	*60*
フック種類	83t	83t	83t	83t	83t
フック質量 (t)	1.35	1.35	1.35	1.35	1.35
掛数	4	4	4	4	4

SA性能　50.0mブーム+2.3m+31mSLブーム

オフセット	0°	15°	30°	45°	60°
作業半径 (m)	荷重 (ton)	荷重 (ton)	荷重 (ton)	荷重 (ton)	荷重 (ton)
14.0	12.0				
16.0	12.0				
18.0	12.0				
20.0	12.0				
22.0	12.0				
24.0	12.0	10.5			
26.0	12.0	10.2			
28.0	12.0	9.7			
30.0	11.9	9.3	7.4		
32.0	10.9	8.9	7.2		
34.0	10.1	8.6	7.0	6.0	
36.0	9.4	8.1	6.8	5.9	
38.0	8.7	7.6	6.6	5.8	5.3
40.0	8.1	7.1	6.3	5.7	5.3
42.0	7.6	6.7	6.1	5.6	5.3
44.0	7.1	6.3	5.7	5.4	5.2
46.0	6.6	5.9	5.4	5.1	5.0
48.0	6.2	5.5	5.1	4.8	4.7
50.0	5.8	5.2	4.8	4.6	4.5
52.0	5.4	4.9	4.5	4.3	4.3
54.0	5.0	4.6	4.3	4.1	4.1
56.0	4.7	4.3	4.0	3.9	
58.0	4.4	4.1	3.8	3.7	
60.0	4.1	3.8	3.6	3.5	
62.0	3.9	3.6	3.4	3.4	
64.0	3.5	3.4	3.2	3.2	
66.0	2.9	3.2	3.1	3.1	
68.0		3.0	2.9		
70.0		2.5	2.7		
危険角度 (°)	*36*	*36*	*38*	*45*	*60*
フック種類	24t	24t	24t	24t	24t
フック質量 (t)	0.88	0.88	0.88	0.88	0.88
掛数	2	2	2	2	2

エクステンションジブ作業概念図

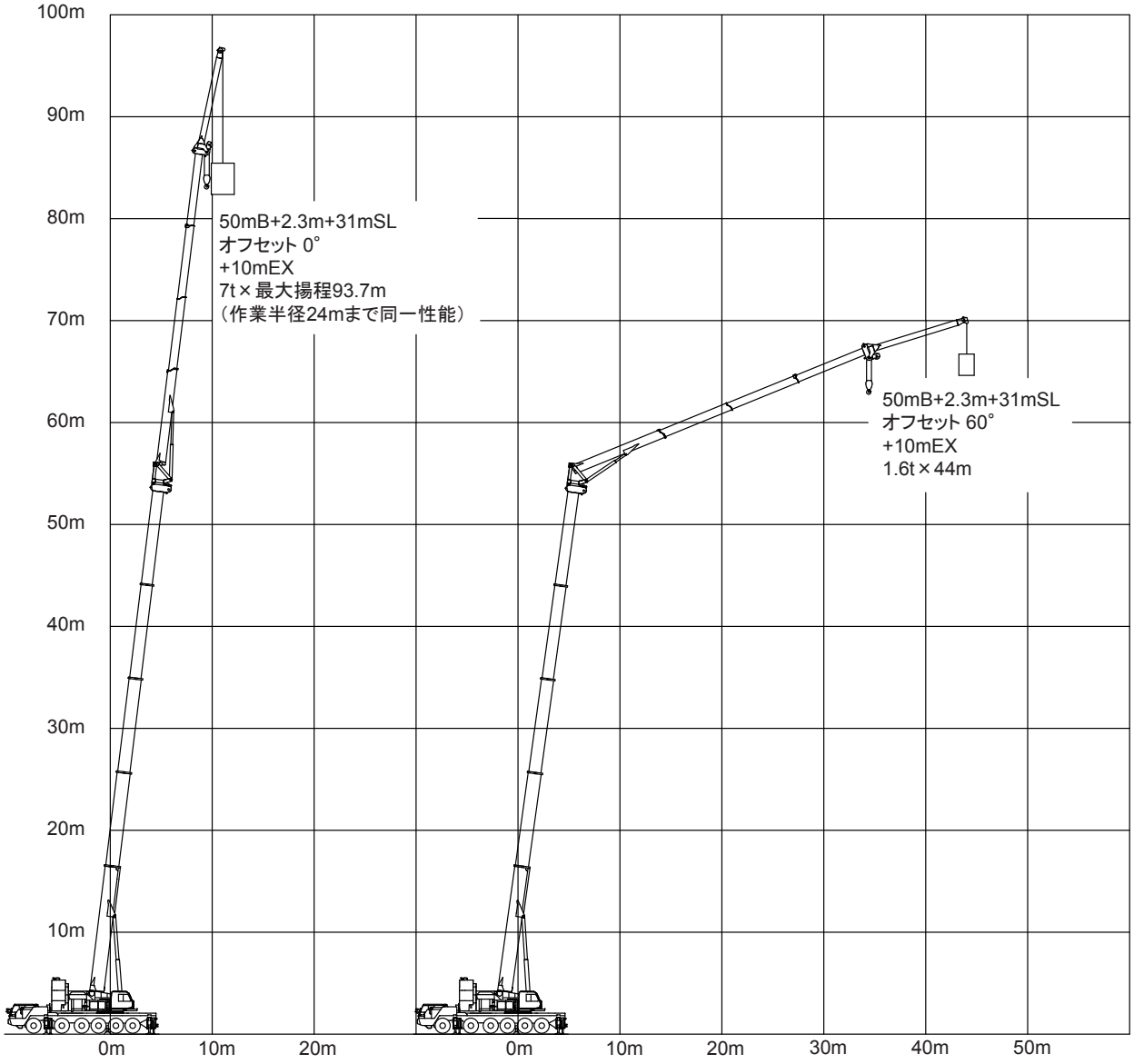

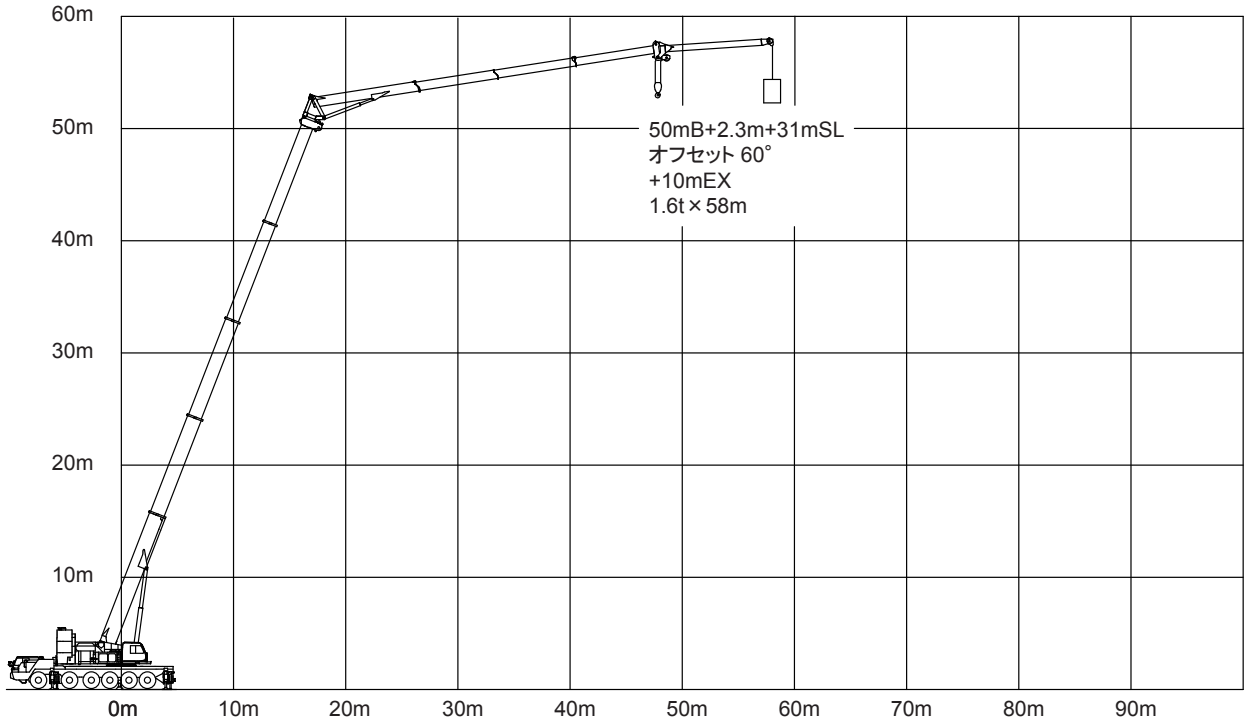

Ⓐ50.0mブーム+2.3m+31mSLブーム（オフセット 0°）+10mEXジブ
Ⓑ50.0mブーム+2.3m+31mSLブーム（オフセット15°）+10mEXジブ
Ⓒ50.0mブーム+2.3m+31mSLブーム（オフセット30°）+10mEXジブ
Ⓓ50.0mブーム+2.3m+31mSLブーム（オフセット45°）+10mEXジブ
Ⓔ50.0mブーム+2.3m+31mSLブーム（オフセット60°）+10mEXジブ

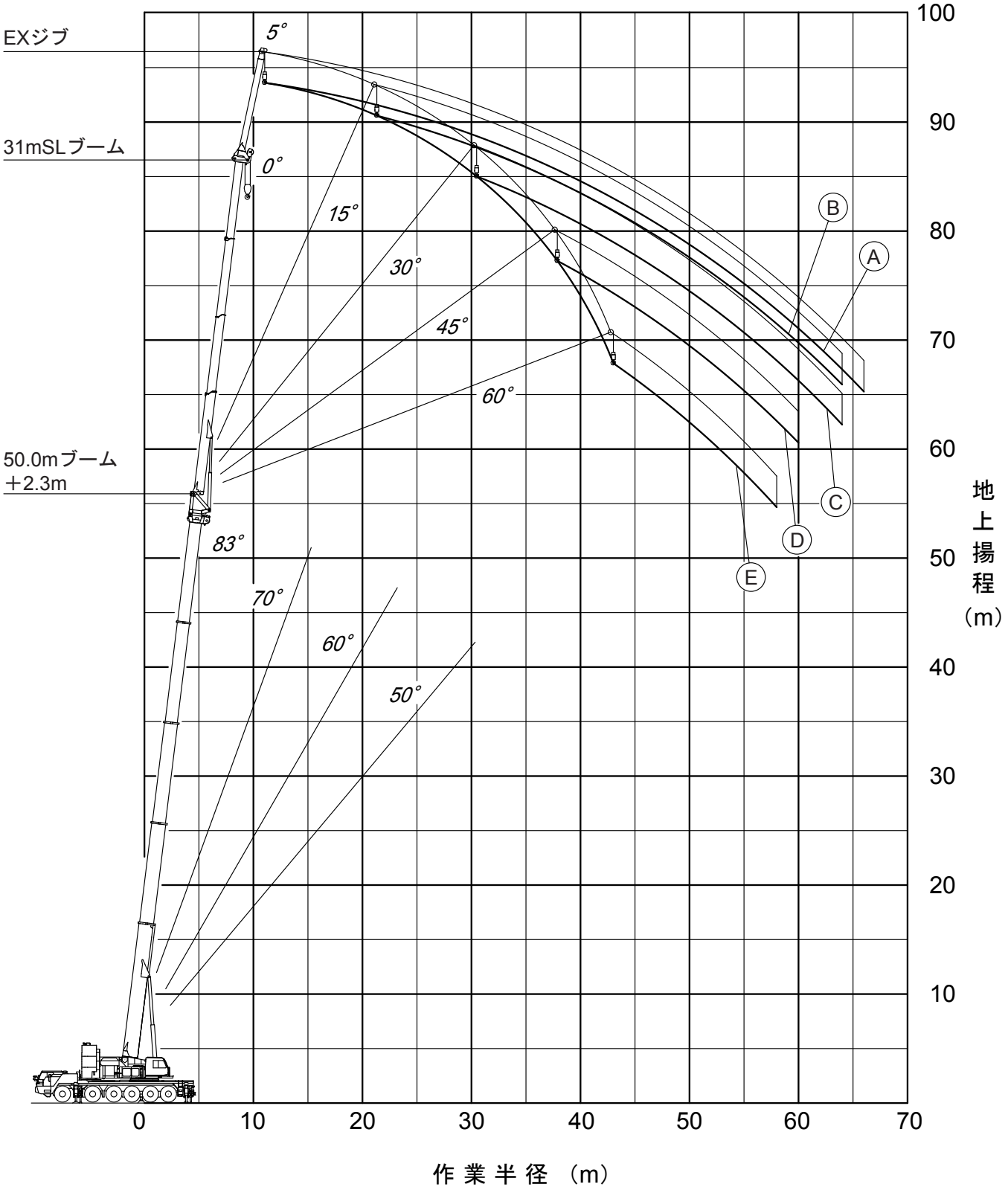

注）1. 本図は、ブーム、SLブームおよびEXジブのたわみを含んでいません。
2. EA性能時のものを示しています。

エクステンションジブ【13.6mブーム時】

EA性能　13.6mブーム+2.3m+10mSLブーム+EXジブ

オフセット	0°	15°	30°	45°	60°
作業半径 (m)	荷重 (ton)	荷重 (ton)	荷重 (ton)	荷重 (ton)	荷重 (ton)
5.0	7.00				
6.0	7.00				
7.0	7.00				
8.0	7.00				
9.0	7.00				
10.0	7.00	5.00			
11.0	7.00	5.00			
12.0	7.00	5.00			
14.0	7.00	5.00	2.90		
16.0	7.00	5.00	2.80		
18.0	6.65	5.00	2.80	2.00	
20.0	6.05	5.00	2.80	2.00	1.60
22.0	5.55	4.90	2.80	2.00	1.60
24.0	5.15	4.60	2.80	2.00	1.60
危険角度 (°)	*44*	*52*	*57*	*64*	*68*
フック種類	12t	12t	12t	12t	12t
フック質量 (t)	0.53	0.53	0.53	0.53	0.53
掛数	1	1	1	1	1

EB性能　13.6mブーム+2.3m+10mSLブーム+EXジブ

オフセット	0°	15°	30°	45°	60°
作業半径 (m)	荷重 (ton)	荷重 (ton)	荷重 (ton)	荷重 (ton)	荷重 (ton)
5.0	7.00				
6.0	7.00				
7.0	7.00				
8.0	7.00				
9.0	7.00				
10.0	7.00	5.00			
11.0	7.00	5.00			
12.0	7.00	5.00			
14.0	7.00	5.00	2.80		
16.0	7.00	5.00	2.80		
18.0	6.65	5.00	2.80	2.00	
20.0	6.05	5.00	2.80	2.00	1.60
22.0		4.90	2.80	2.00	1.60
危険角度 (°)	*54*	*58*	*64*	*69*	*72*
フック種類	12t	12t	12t	12t	12t
フック質量 (t)	0.53	0.53	0.53	0.53	0.53
掛数	1	1	1	1	1

EA性能　13.6mブーム+2.3m+31mSLブーム+EXジブ

オフセット	0°	15°	30°	45°	60°
作業半径 (m)	荷重 (ton)	荷重 (ton)	荷重 (ton)	荷重 (ton)	荷重 (ton)
10.0	7.00				
11.0	7.00				
12.0	7.00				
14.0	7.00				
16.0	7.00				
18.0	6.60	5.00			
20.0	5.95	4.85			
22.0	5.35	4.45			
24.0	4.85	4.10			
26.0	4.45	3.80			
28.0	4.10	3.50	2.80		
30.0	3.75	3.25	2.80		
32.0	3.45	3.05	2.65		
34.0	3.20	2.85	2.50	2.00	
36.0	3.00	2.65	2.35	2.00	
38.0	2.80	2.50	2.25	2.00	
40.0	2.60	2.35	2.10	1.90	1.60
42.0		2.20	2.00	1.85	1.60
44.0			1.90	1.80	1.60
危険角度 (°)	*44*	*52*	*57*	*64*	*68*
フック種類	12t	12t	12t	12t	12t
フック質量 (t)	0.53	0.53	0.53	0.53	0.53
掛数	1	1	1	1	1

EB性能　13.6mブーム+2.3m+31mSLブーム+EXジブ

オフセット	0°	15°	30°	45°	60°
作業半径 (m)	荷重 (ton)	荷重 (ton)	荷重 (ton)	荷重 (ton)	荷重 (ton)
10.0	7.00				
11.0	7.00				
12.0	7.00				
14.0	7.00				
16.0	7.00				
18.0	6.60	5.00			
20.0	5.95	4.85			
22.0	5.35	4.45			
24.0	4.85	4.10			
26.0	4.45	3.80			
28.0	4.10	3.50	2.80		
30.0	3.75	3.25	2.80		
32.0	3.45	3.05	2.65		
34.0		2.85	2.50	2.00	
36.0		2.65	2.35	2.00	
38.0		2.50	2.25	2.00	
40.0			2.10	1.90	1.60
42.0				1.85	1.60
危険角度 (°)	*54*	*58*	*64*	*69*	*72*
フック種類	12t	12t	12t	12t	12t
フック質量 (t)	0.53	0.53	0.53	0.53	0.53
掛数	1	1	1	1	1

エクステンションジブ【50.0mブーム時】

EA性能　50.0mブーム+2.3m+10mSLブーム+EXジブ

オフセット	0°	15°	30°	45°	60°
作業半径 (m)	荷重 (ton)	荷重 (ton)	荷重 (ton)	荷重 (ton)	荷重 (ton)
10.0	7.00				
11.0	7.00				
12.0	7.00				
14.0	7.00				
16.0	7.00	5.00			
18.0	7.00	5.00			
20.0	7.00	5.00	2.80		
22.0	7.00	5.00	2.80		
24.0	7.00	5.00	2.80	2.00	
26.0	7.00	5.00	2.80	2.00	1.60
28.0	7.00	5.00	2.80	2.00	1.60
30.0	7.00	5.00	2.80	2.00	1.60
32.0	7.00	5.00	2.80	2.00	1.60
34.0	6.95	5.00	2.80	2.00	1.60
36.0	6.60	5.00	2.80	2.00	1.60
38.0	6.30	4.95	2.80	2.00	1.60
40.0	6.00	4.80	2.80	2.00	
42.0	5.75	4.65	2.80		
44.0	5.50	4.50	2.80		
46.0	5.25	4.35	2.80		
48.0	5.05	4.25			
50.0	4.85				
52.0	4.70				
危険角度 (°)	*44*	*52*	*57*	*64*	*68*
フック種類	12t	12t	12t	12t	12t
フック質量 (t)	0.53	0.53	0.53	0.53	0.53
掛数	1	1	1	1	1

EB性能　50.0mブーム+2.3m+10mSLブーム+EXジブ

オフセット	0°	15°	30°	45°	60°
作業半径 (m)	荷重 (ton)	荷重 (ton)	荷重 (ton)	荷重 (ton)	荷重 (ton)
10.0	7.00				
11.0	7.00				
12.0	7.00				
14.0	7.00				
16.0	7.00	5.00			
18.0	7.00	5.00			
20.0	7.00	5.00	2.80		
22.0	7.00	5.00	2.80		
24.0	7.00	5.00	2.80	2.00	
26.0	7.00	5.00	2.80	2.00	1.60
28.0	7.00	5.00	2.80	2.00	1.60
30.0	7.00	5.00	2.80	2.00	1.60
32.0	7.00	5.00	2.80	2.00	1.60
34.0	6.95	5.00	2.80	2.00	1.60
36.0	6.60	5.00	2.80	2.00	
38.0	6.30	4.95	2.80		
40.0	6.00	4.80			
42.0	5.75	4.65			
危険角度 (°)	*54*	*58*	*64*	*69*	*72*
フック種類	12t	12t	12t	12t	12t
フック質量 (t)	0.53	0.53	0.53	0.53	0.53
掛数	1	1	1	1	1

EA性能　50.0mブーム+2.3m+31mSLブーム+EXジブ

オフセット	0°	15°	30°	45°	60°
作業半径 (m)	荷重 (ton)	荷重 (ton)	荷重 (ton)	荷重 (ton)	荷重 (ton)
12.0	7.00				
14.0	7.00				
16.0	7.00				
18.0	7.00				
20.0	7.00				
22.0	7.00	5.00			
24.0	7.00	4.70			
26.0	6.55	4.45			
28.0	6.15	4.20			
30.0	5.80	4.00			
32.0	5.45	3.80	2.80		
34.0	5.10	3.60	2.75		
36.0	4.80	3.40	2.60		
38.0	4.55	3.20	2.55	2.00	
40.0	4.30	3.05	2.45	2.00	
42.0	4.05	2.90	2.35	1.90	
44.0	3.85	2.75	2.25	1.90	1.60
46.0	3.65	2.65	2.20	1.85	1.60
48.0	3.45	2.55	2.15	1.80	1.60
50.0	3.25	2.45	2.05	1.75	1.60
52.0	3.05	2.35	2.00	1.70	1.60
54.0	2.85	2.25	1.95	1.70	1.60
56.0	2.70	2.15	1.90	1.65	1.60
58.0	2.55	2.05	1.85	1.65	1.60
60.0	2.40	1.95	1.80	1.60	
62.0	2.20	1.85	1.75		
64.0	1.95	1.75	1.65		
66.0	1.65				
危険角度 (°)	*44*	*52*	*57*	*64*	*68*
フック種類	12t	12t	12t	12t	12t
フック質量 (t)	0.53	0.53	0.53	0.53	0.53
掛数	1	1	1	1	1

EB性能　50.0mブーム+2.3m+31mSLブーム+EXジブ

オフセット	0°	15°	30°	45°	60°
作業半径 (m)	荷重 (ton)	荷重 (ton)	荷重 (ton)	荷重 (ton)	荷重 (ton)
12.0	7.00				
14.0	7.00				
16.0	7.00				
18.0	7.00				
20.0	7.00				
22.0	7.00	5.00			
24.0	7.00	4.70			
26.0	6.55	4.45			
28.0	6.15	4.20			
30.0	5.80	4.00			
32.0	5.45	3.80	2.80		
34.0	5.10	3.60	2.75		
36.0	4.80	3.40	2.60		
38.0	4.55	3.20	2.55	2.00	
40.0	4.30	3.05	2.45	2.00	
42.0	4.05	2.90	2.35	1.90	
44.0	3.85	2.75	2.25	1.90	1.60
46.0	3.65	2.65	2.20	1.85	1.60
48.0	3.35	2.55	2.15	1.80	1.60
50.0	2.95	2.45	2.05	1.75	1.60
52.0	2.50	2.25	2.00	1.70	1.60
54.0	2.00	1.95	1.85	1.60	1.60
56.0		1.60	1.60		
危険角度 (°)	*54*	*58*	*64*	*69*	*72*
フック種類	12t	12t	12t	12t	12t
フック質量 (t)	0.53	0.53	0.53	0.53	0.53
掛数	1	1	1	1	1

ヘビーリフトジブ作業概念図

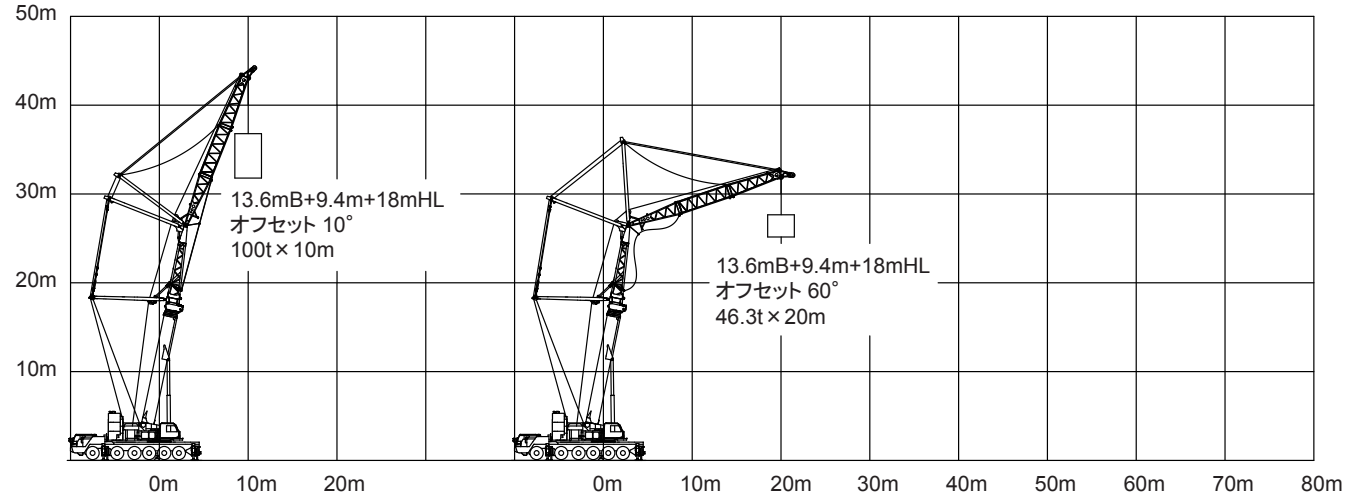

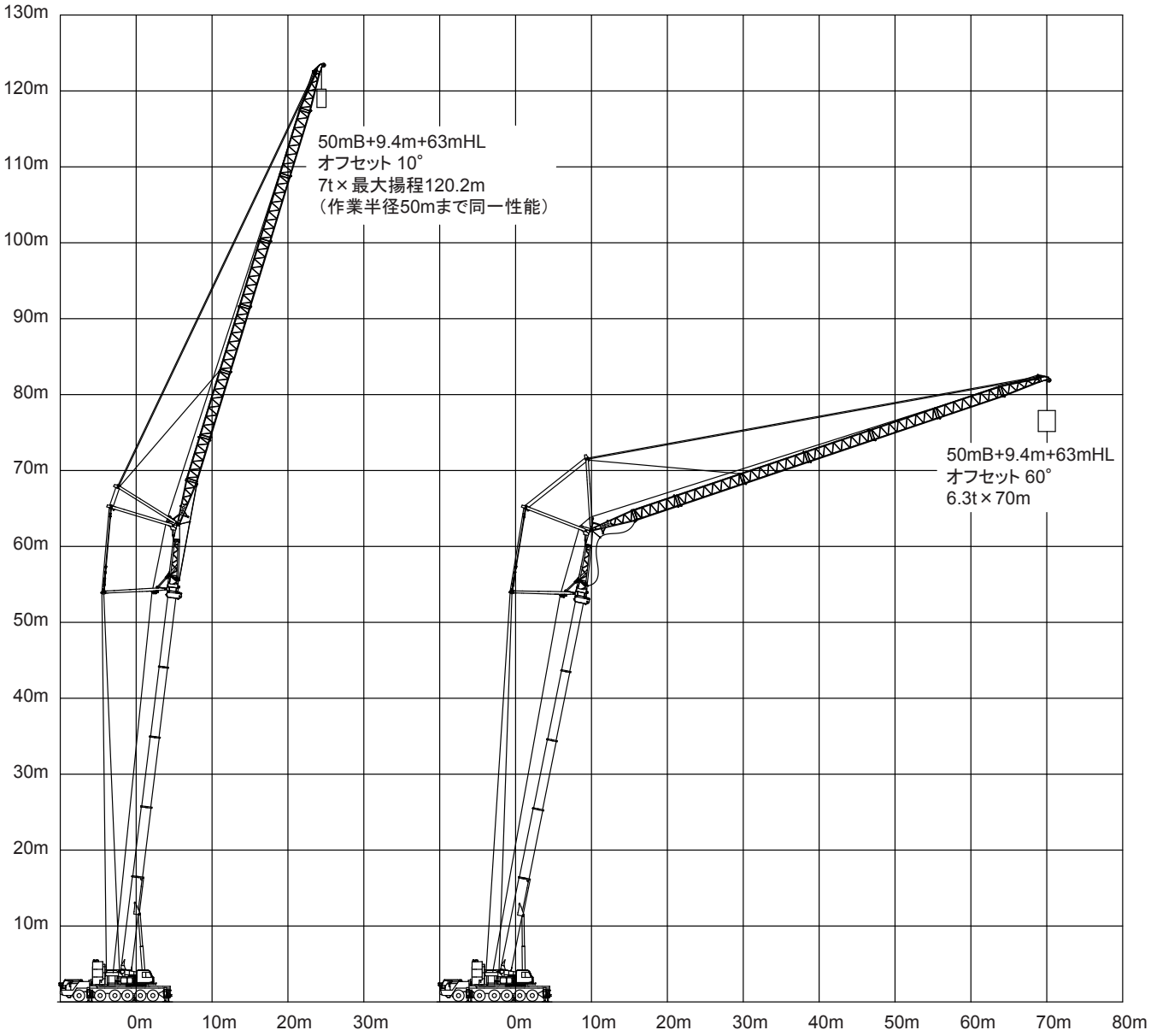

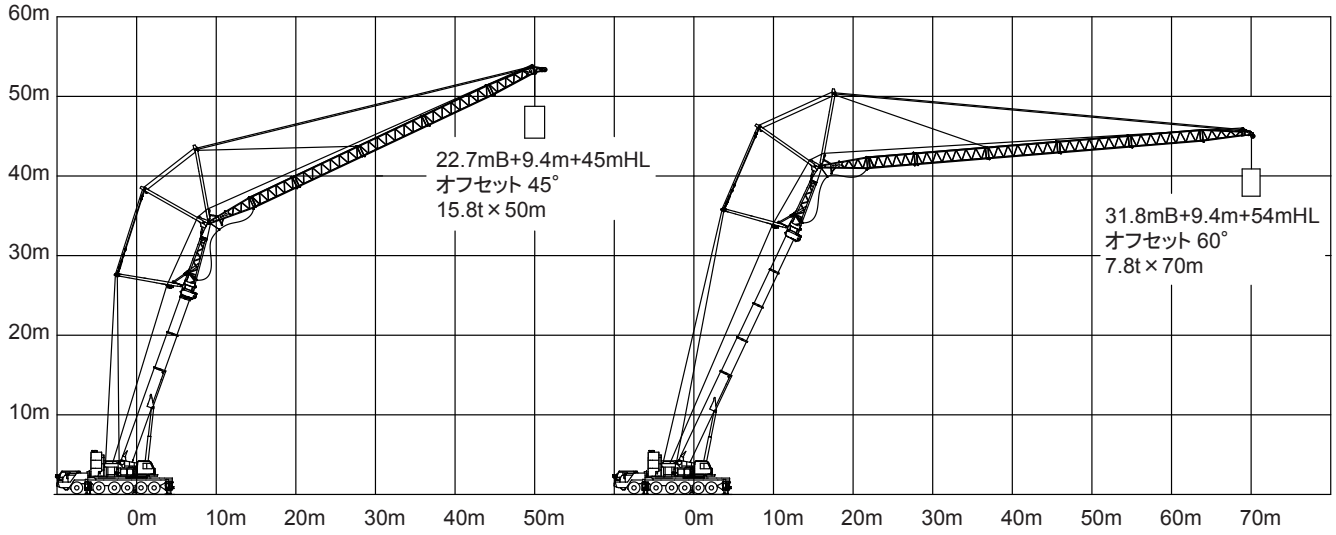
60m
50m
40m
30m
20m
10m
22.7mB+9.4m+45mHL
オフセット 45°
15.8t×50m
0m
10m
20m
30m
40m
50m
31.8mB+9.4m+54mHL
オフセット 60°
7.8t×70m
0m
10m
20m
30m
40m
50m
60m
70m

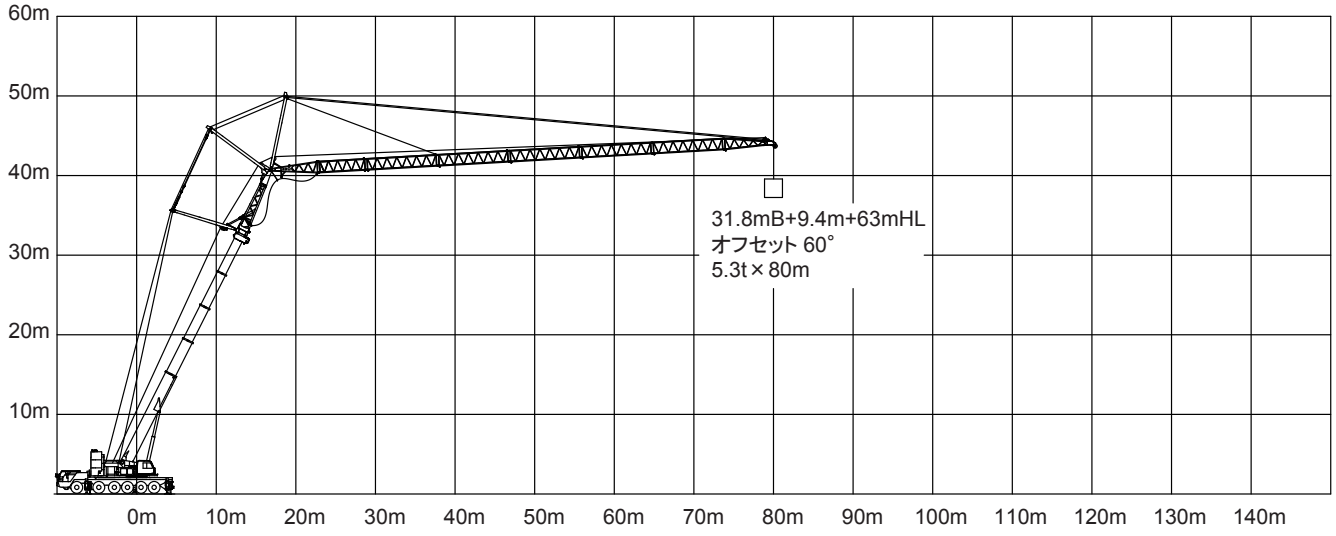
60m
50m
40m
30m
20m
10m
31.8mB+9.4m+63mHL
オフセット 60°
5.3t×80m
0m
10m
20m
30m
40m
50m
60m
70m
80m
90m
100m
110m
120m
130m
140m

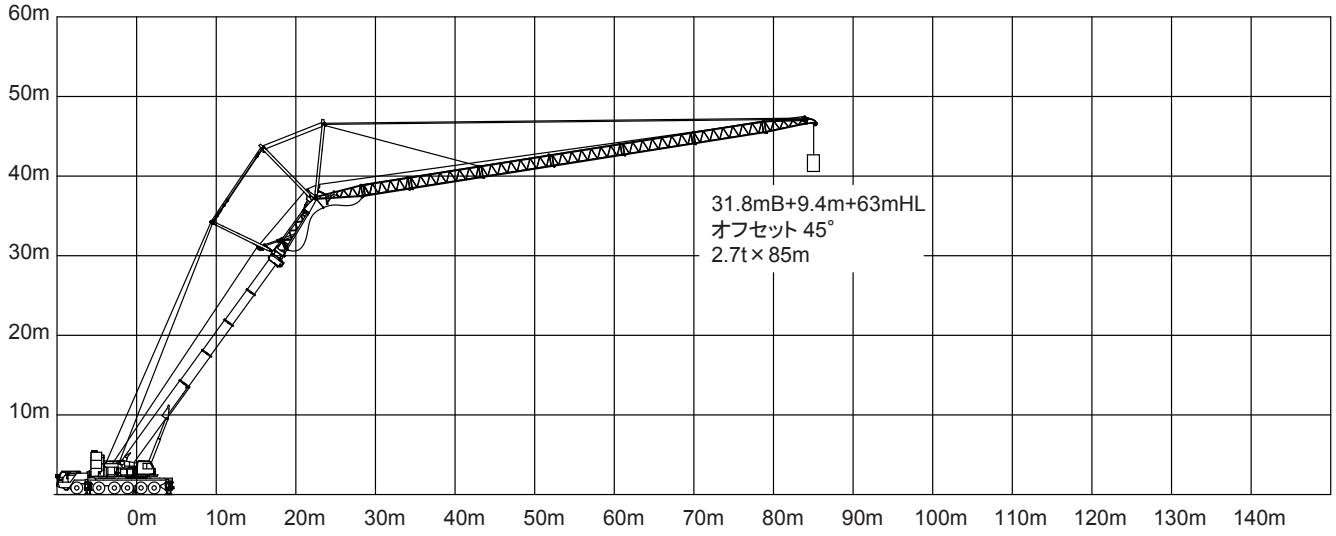
60m
50m
40m
30m
20m
10m
31.8mB+9.4m+63mHL
オフセット 45°
2.7t×85m
0m
10m
20m
30m
40m
50m
60m
70m
80m
90m
100m
110m
120m
130m
140m

ヘビーリフトジブ作業範囲図

Ⓐ13.6mブーム+9.4m+18mヘビーリフトジブ（オフセット10°）
Ⓑ13.6mブーム+9.4m+18mヘビーリフトジブ（オフセット60°）
Ⓒ50.0mブーム+9.4m+36mヘビーリフトジブ（オフセット10°）
Ⓓ50.0mブーム+9.4m+45mヘビーリフトジブ（オフセット10°）
Ⓔ50.0mブーム+9.4m+54mヘビーリフトジブ（オフセット10°）
Ⓕ50.0mブーム+9.4m+63mヘビーリフトジブ（オフセット10°）
Ⓖ50.0mブーム+9.4m+36mヘビーリフトジブ（オフセット60°）
Ⓗ50.0mブーム+9.4m+45mヘビーリフトジブ（オフセット60°）
Ⓘ50.0mブーム+9.4m+54mヘビーリフトジブ（オフセット60°）
Ⓙ50.0mブーム+9.4m+63mヘビーリフトジブ（オフセット60°）

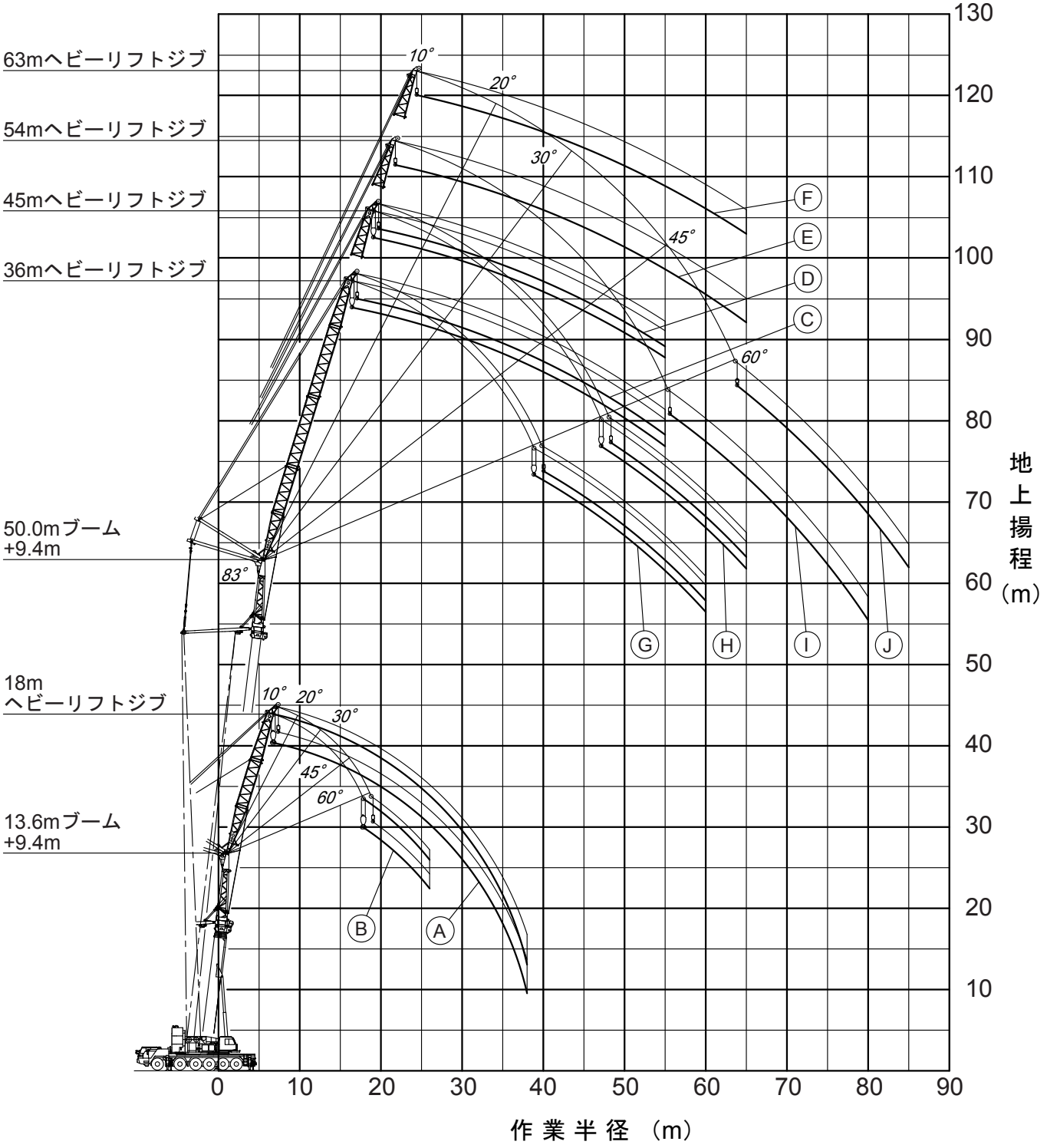

注）1. 本図はブームおよびヘビーリフトジブのたわみを含んでいません。
2. HSおよびHA性能時のものを示しています。

HS性能　13.6mブーム+9.4m+18mヘビーリフトジブ

オフセット	10°	20°	30°	45°	60°
作業半径 (m)	荷重 (ton)	荷重 (ton)	荷重 (ton)	荷重 (ton)	荷重 (ton)
7.0	100.0				
8.0	100.0				
9.0	100.0				
10.0	100.0				
11.0	95.9	89.3			
12.0	91.1	85.2			
14.0	82.6	78.2	67.7		
16.0	70.9	72.3	63.5		
18.0	61.0	63.0	59.8	51.8	
20.0	53.1	54.8	56.4	49.8	46.3
22.0	46.6	48.1	49.5	48.1	45.4
24.0	41.2	42.5	43.7	45.2	44.8
26.0	36.7	37.8	38.8	40.0	40.6
28.0	32.7	33.7	34.5	35.5	
30.0	29.3	30.1	30.8	31.5	
32.0	26.4	27.0	27.6	27.9	
34.0	23.7	24.3	24.6		
36.0	21.4	21.7	21.9		
38.0	16.6				
危険角度 (°)	*10*	*20*	*30*	*45*	*60*
フック種類	200t	200t	200t	200t	200t
フック質量 (t)	2.60	2.60	2.60	2.60	2.60
掛数	10	10	10	10	10

HA性能　13.6mブーム+9.4m+18mヘビーリフトジブ

オフセット	10°	20°	30°	45°	60°
作業半径 (m)	荷重 (ton)	荷重 (ton)	荷重 (ton)	荷重 (ton)	荷重 (ton)
7.0	100.0				
8.0	100.0				
9.0	100.0				
10.0	100.0				
11.0	95.9	89.3			
12.0	91.1	85.2			
14.0	77.7	78.2	67.7		
16.0	66.9	69.0	63.5		
18.0	58.3	60.1	59.8	51.8	
20.0	51.3	52.8	54.3	49.8	46.3
22.0	45.4	46.8	48.1	48.1	45.4
24.0	40.5	41.7	42.8	44.2	44.8
26.0	36.3	37.3	38.2	39.4	40.0
28.0	32.6	33.5	34.3	35.2	
30.0	29.3	30.1	30.8	31.4	
32.0	26.4	27.0	27.6	27.9	
34.0	23.7	24.3	24.6		
36.0	21.4	21.7	21.9		
38.0	16.6				
危険角度 (°)	*10*	*20*	*30*	*45*	*60*
フック種類	200t	200t	200t	200t	200t
フック質量 (t)	2.60	2.60	2.60	2.60	2.60
掛数	10	10	10	10	10

HS性能　22.7mブーム+9.4m+18mヘビーリフトジブ

オフセット	10°	20°	30°	45°	60°
作業半径 (m)	荷重 (ton)	荷重 (ton)	荷重 (ton)	荷重 (ton)	荷重 (ton)
10.0	75.0				
11.0	75.0				
12.0	75.0				
14.0	74.0	66.5			
16.0	67.7	64.8	59.3		
18.0	57.7	60.4	58.1		
20.0	49.7	52.1	54.2	51.7	
22.0	43.2	45.3	47.1	49.6	48.5
24.0	37.8	39.6	41.2	43.4	44.8
26.0	33.2	34.8	36.2	38.1	39.2
28.0	29.2	30.7	31.9	33.5	34.3
30.0	25.8	27.1	28.2	29.5	30.1
32.0	22.8	23.9	24.9	26.0	26.3
34.0	20.1	21.1	22.0	22.8	
36.0	17.8	18.7	19.4	20.0	
38.0	15.7	16.4	17.0	17.4	
40.0	13.8	14.4	14.8		
42.0	12.1	12.6	12.8		
44.0	10.5	10.9	11.0		
46.0	8.4	9.0			
危険角度 (°)	*10*	*20*	*30*	*45*	*60*
フック種類	200t	200t	200t	200t	200t
フック質量 (t)	2.60	2.60	2.60	2.60	2.60
掛数	8	8	8	8	8

HA性能　22.7mブーム+9.4m+18mヘビーリフトジブ

オフセット	10°	20°	30°	45°	60°
作業半径 (m)	荷重 (ton)	荷重 (ton)	荷重 (ton)	荷重 (ton)	荷重 (ton)
10.0	75.0				
11.0	75.0				
12.0	75.0				
14.0	74.0	66.5			
16.0	63.9	64.8	59.3		
18.0	55.2	57.6	58.1		
20.0	48.1	50.3	52.2	51.7	
22.0	42.2	44.1	45.9	48.1	48.5
24.0	37.2	38.9	40.5	42.4	43.8
26.0	32.9	34.5	35.8	37.5	38.6
28.0	29.2	30.6	31.8	33.3	34.1
30.0	25.8	27.1	28.2	29.5	30.1
32.0	22.8	23.9	24.9	26.0	26.3
34.0	20.1	21.1	22.0	22.8	
36.0	17.8	18.7	19.4	20.0	
38.0	15.7	16.4	17.0	17.4	
40.0	13.8	14.4	14.8		
42.0	12.1	12.6	12.8		
44.0	10.5	10.9	11.0		
46.0	8.4	9.0			
危険角度 (°)	*10*	*20*	*30*	*45*	*60*
フック種類	200t	200t	200t	200t	200t
フック質量 (t)	2.60	2.60	2.60	2.60	2.60
掛数	8	8	8	8	8

HS性能　31.8mブーム+9.4m+18mヘビーリフトジブ

オフセット	10°	20°	30°	45°	60°
作業半径 (m)	荷重 (ton)	荷重 (ton)	荷重 (ton)	荷重 (ton)	荷重 (ton)
12.0	60.0				
14.0	60.0				
16.0	60.0	60.0			
18.0	56.1	60.0	57.6		
20.0	49.1	51.6	54.0	51.0	
22.0	42.6	44.8	46.9	49.5	
24.0	37.1	39.1	40.9	43.3	44.9
26.0	32.5	34.3	35.9	38.0	39.3
28.0	28.5	30.2	31.6	33.4	34.5
30.0	25.1	26.6	27.9	29.4	30.3
32.0	22.1	23.4	24.6	25.9	26.6
34.0	19.4	20.6	21.7	22.9	23.3
36.0	17.1	18.2	19.1	20.1	20.4
38.0	15.0	15.9	16.7	17.6	
40.0	13.1	13.9	14.6	15.3	
42.0	11.3	12.1	12.7	13.2	
44.0	9.8	10.5	11.0	11.3	
46.0	8.3	8.9	9.3		
48.0	7.0	7.5	7.8		
50.0	5.8	6.2	6.4		
危険角度 (°)	*25*	*25*	*30*	*45*	*60*
フック種類	83t	83t	83t	83t	83t
フック質量 (t)	1.35	1.35	1.35	1.35	1.35
掛数	6	6	6	6	6

HA性能　31.8mブーム+9.4m+18mヘビーリフトジブ

オフセット	10°	20°	30°	45°	60°
作業半径 (m)	荷重 (ton)	荷重 (ton)	荷重 (ton)	荷重 (ton)	荷重 (ton)
12.0	60.0				
14.0	60.0				
16.0	60.0	60.0			
18.0	54.6	57.2	57.6		
20.0	47.5	49.8	52.0	51.0	
22.0	41.6	43.7	45.6	48.0	
24.0	36.6	38.4	40.1	42.3	43.9
26.0	32.3	34.0	35.5	37.4	38.7
28.0	28.5	30.1	31.5	33.2	34.2
30.0	25.1	26.6	27.9	29.4	30.3
32.0	22.1	23.4	24.6	25.9	26.6
34.0	19.4	20.6	21.7	22.9	23.3
36.0	17.1	18.2	19.1	20.1	20.4
38.0	15.0	15.9	16.7	17.6	
40.0	13.1	13.9	14.6	15.3	
42.0	11.3	12.1	12.7	13.2	
44.0	9.8	10.5	11.0	11.3	
46.0	8.3	8.9	9.3		
48.0	7.0	7.5	7.8		
50.0	5.8	6.2	6.4		
危険角度 (°)	*25*	*25*	*30*	*45*	*60*
フック種類	83t	83t	83t	83t	83t
フック質量 (t)	1.35	1.35	1.35	1.35	1.35
掛数	6	6	6	6	6

HS性能　22.7mブーム+9.4m+27mヘビーリフトジブ

オフセット	10°	20°	30°	45°	60°
作業半径 (m)	荷重 (ton)	荷重 (ton)	荷重 (ton)	荷重 (ton)	荷重 (ton)
14.0	60.0				
16.0	60.0				
18.0	59.1	52.6			
20.0	52.6	51.0			
22.0	45.9	48.8	45.2		
24.0	40.4	43.0	43.2		
26.0	35.7	38.1	40.3	35.7	
28.0	31.7	33.8	35.9	34.6	
30.0	28.2	30.2	32.0	33.6	30.7
32.0	25.2	26.9	28.6	30.8	30.1
34.0	22.5	24.1	25.6	27.6	28.9
36.0	20.1	21.6	22.9	24.6	25.8
38.0	17.9	19.3	20.5	22.0	22.9
40.0	16.0	17.2	18.3	19.6	20.2
42.0	14.3	15.3	16.3	17.4	
44.0	12.7	13.6	14.5	15.3	
46.0	11.2	12.1	12.8	13.4	
48.0	9.9	10.6	11.2		
50.0	8.6	9.2	9.7		
55.0	5.2	5.8			
危険角度 (°)	*10*	*20*	*30*	*45*	*60*
フック種類	83t	83t	83t	83t	83t
フック質量 (t)	1.35	1.35	1.35	1.35	1.35
掛数	6	6	6	6	6

HA性能　22.7mブーム+9.4m+27mヘビーリフトジブ

オフセット	10°	20°	30°	45°	60°
作業半径 (m)	荷重 (ton)	荷重 (ton)	荷重 (ton)	荷重 (ton)	荷重 (ton)
14.0	60.0				
16.0	60.0				
18.0	57.8	52.6			
20.0	50.6	51.0			
22.0	44.6	47.3	45.2		
24.0	39.6	42.0	43.2		
26.0	35.2	37.5	39.6	35.7	
28.0	31.5	33.5	35.4	34.6	
30.0	28.2	30.1	31.8	33.6	30.7
32.0	25.2	26.9	28.6	30.7	30.1
34.0	22.5	24.1	25.6	27.6	28.9
36.0	20.1	21.6	22.9	24.6	25.8
38.0	17.9	19.3	20.5	22.0	22.9
40.0	16.0	17.2	18.3	19.6	20.2
42.0	14.3	15.3	16.3	17.4	
44.0	12.7	13.6	14.5	15.3	
46.0	11.2	12.1	12.8	13.4	
48.0	9.9	10.6	11.2		
50.0	8.6	9.2	9.7		
55.0	5.2	5.8			
危険角度 (°)	*10*	*20*	*30*	*45*	*60*
フック種類	83t	83t	83t	83t	83t
フック質量 (t)	1.35	1.35	1.35	1.35	1.35
掛数	6	6	6	6	6

HA性能　31.8mブーム+9.4m+27mヘビーリフトジブ

オフセット	10°	20°	30°	45°	60°
作業半径 (m)	荷重 (ton)	荷重 (ton)	荷重 (ton)	荷重 (ton)	荷重 (ton)
16.0	45.0				
18.0	45.0				
20.0	45.0	45.0			
22.0	43.5	45.0			
24.0	38.5	41.2	43.5		
26.0	34.1	36.6	38.9		
28.0	30.3	32.6	34.7	35.7	
30.0	27.0	29.1	31.1	33.7	
32.0	24.0	26.0	27.9	30.2	31.1
34.0	21.3	23.1	24.8	27.1	28.7
36.0	18.9	20.6	22.1	24.2	25.6
38.0	16.7	18.3	19.7	21.5	22.7
40.0	14.8	16.2	17.5	19.2	20.1
42.0	13.0	14.4	15.6	17.0	17.8
44.0	11.5	12.7	13.7	15.0	15.6
46.0	10.0	11.1	12.1	13.2	
48.0	8.7	9.7	10.6	11.5	
50.0	7.4	8.4	9.1	9.9	
55.0	4.8	5.5	6.0		
危険角度 (°)	*35*	*35*	*35*	*45*	*60*
フック種類	83t	83t	83t	83t	83t
フック質量 (t)	1.35	1.35	1.35	1.35	1.35
掛数	4	4	4	4	4

HA性能　40.9mブーム+9.4m+27mヘビーリフトジブ

オフセット	10°	20°	30°	45°	60°
作業半径 (m)	荷重 (ton)	荷重 (ton)	荷重 (ton)	荷重 (ton)	荷重 (ton)
16.0	30.0				
18.0	30.0				
20.0	30.0	30.0			
22.0	30.0	30.0			
24.0	30.0	30.0	30.0		
26.0	30.0	30.0	30.0		
28.0	27.4	29.6	30.0		
30.0	24.8	26.7	28.6	30.0	
32.0	22.2	24.2	25.8	27.6	28.7
34.0	19.5	21.7	23.3	24.8	25.7
36.0	17.1	19.1	21.0	22.3	23.0
38.0	14.9	16.8	18.5	20.0	20.6
40.0	13.0	14.7	16.3	18.0	18.4
42.0	11.2	12.8	14.3	16.1	16.4
44.0	9.6	11.1	12.4	14.0	14.7
46.0	8.1	9.5	10.7	12.2	12.9
48.0	6.8	8.1	9.2	10.5	11.0
50.0	5.5	6.7	7.8	8.9	9.3
55.0		3.8	4.6	5.4	
危険角度 (°)	*48*	*48*	*48*	*50*	*60*
フック種類	83t	83t	83t	83t	83t
フック質量 (t)	1.35	1.35	1.35	1.35	1.35
掛数	4	4	4	4	4

HA性能　22.7mブーム+9.4m+36mヘビーリフトジブ

オフセット	10°	20°	30°	45°	60°
作業半径 (m)	荷重 (ton)	荷重 (ton)	荷重 (ton)	荷重 (ton)	荷重 (ton)
16.0	45.0				
18.0	45.0				
20.0	45.0				
22.0	45.0	42.9			
24.0	40.9	41.4			
26.0	36.5	39.1			
28.0	32.7	35.3	32.8		
30.0	29.4	31.8	31.4		
32.0	26.5	28.7	30.1		
34.0	23.8	25.9	27.9	25.3	
36.0	21.4	23.4	25.3	24.6	
38.0	19.2	21.1	22.8	24.0	21.5
40.0	17.3	19.0	20.6	22.8	21.1
42.0	15.5	17.1	18.5	20.5	20.7
44.0	13.9	15.3	16.7	18.5	19.8
46.0	12.4	13.8	15.0	16.6	17.7
48.0	11.1	12.3	13.4	14.9	15.7
50.0	9.9	11.0	12.0	13.2	13.8
55.0	7.2	8.0	8.7	9.5	
60.0	4.9	5.5	5.9		
危険角度 (°)	*25*	*25*	*30*	*45*	*60*
フック種類	83t	83t	83t	83t	83t
フック質量 (t)	1.35	1.35	1.35	1.35	1.35
掛数	4	4	4	4	4

HA性能　40.9mブーム+9.4m+36mヘビーリフトジブ

オフセット	10°	20°	30°	45°	60°
作業半径 (m)	荷重 (ton)	荷重 (ton)	荷重 (ton)	荷重 (ton)	荷重 (ton)
20.0	24.0				
22.0	24.0				
24.0	24.0				
26.0	24.0	24.0			
28.0	24.0	24.0			
30.0	24.0	24.0	24.0		
32.0	22.5	24.0	24.0		
34.0	20.4	22.4	24.0		
36.0	18.4	20.4	22.1	24.0	
38.0	16.2	18.5	20.1	22.1	
40.0	14.2	16.6	18.3	20.0	
42.0	12.4	14.6	16.6	18.0	18.9
44.0	10.8	12.9	14.7	16.3	17.0
46.0	9.3	11.2	13.0	14.8	15.3
48.0	8.0	9.7	11.4	13.2	13.7
50.0	6.7	8.4	9.9	11.7	12.0
55.0	3.9	5.4	6.6	8.2	8.5
60.0			3.9	5.1	
危険角度 (°)	*50*	*53*	*53*	*55*	*60*
フック種類	83t	83t	83t	83t	83t
フック質量 (t)	1.35	1.35	1.35	1.35	1.35
掛数	4	4	4	4	4

HA性能　31.8mブーム+9.4m+36mヘビーリフトジブ

オフセット	10°	20°	30°	45°	60°
作業半径 (m)	荷重 (ton)	荷重 (ton)	荷重 (ton)	荷重 (ton)	荷重 (ton)
18.0	32.0				
20.0	32.0				
22.0	32.0				
24.0	32.0	32.0			
26.0	32.0	32.0			
28.0	32.0	32.0	32.0		
30.0	28.6	31.3	32.0		
32.0	25.7	28.2	30.5		
34.0	22.9	25.4	27.6		
36.0	20.5	22.7	24.9	25.0	
38.0	18.3	20.4	22.4	24.4	
40.0	16.3	18.3	20.1	22.6	21.5
42.0	14.6	16.4	18.1	20.3	21.1
44.0	12.9	14.6	16.2	18.3	19.7
46.0	11.5	13.0	14.5	16.4	17.7
48.0	10.1	11.6	12.9	14.6	15.8
50.0	8.8	10.2	11.4	13.0	13.9
55.0	6.1	7.2	8.2	9.4	
60.0	3.8	4.7	5.5	6.2	
危険角度 (°)	*40*	*40*	*43*	*45*	*60*
フック種類	83t	83t	83t	83t	83t
フック質量 (t)	1.35	1.35	1.35	1.35	1.35
掛数	4	4	4	4	4

HA性能　50.0mブーム+9.4m+36mヘビーリフトジブ

オフセット	10°	20°	30°	45°	60°
作業半径 (m)	荷重 (ton)	荷重 (ton)	荷重 (ton)	荷重 (ton)	荷重 (ton)
20.0	18.0				
22.0	18.0				
24.0	18.0				
26.0	18.0	18.0			
28.0	18.0	18.0			
30.0	18.0	18.0			
32.0	18.0	18.0	18.0		
34.0	16.8	18.0	18.0		
36.0	15.3	17.0	18.0		
38.0	13.8	15.4	16.9	18.0	
40.0	12.5	13.9	15.2	17.0	
42.0	11.2	12.6	13.8	15.4	16.4
44.0	10.0	11.3	12.4	13.9	14.7
46.0	8.9	10.1	11.1	12.4	13.2
48.0	7.6	9.0	9.9	11.1	11.7
50.0	6.4	7.9	8.8	9.8	10.3
55.0	3.6	5.2	6.3	7.0	7.1
60.0		2.6	3.8	4.5	4.3
危険角度 (°)	*55*	*56*	*58*	*60*	*60*
フック種類	24t	24t	24t	24t	24t
フック質量 (t)	0.88	0.88	0.88	0.88	0.88
掛数	2	2	2	2	2

HA性能　22.7mブーム+9.4m+45mヘビーリフトジブ

オフセット	10°	20°	30°	45°	60°
作業半径 (m)	荷重 (ton)	荷重 (ton)	荷重 (ton)	荷重 (ton)	荷重 (ton)
20.0	32.0				
22.0	32.0				
24.0	32.0				
26.0	32.0	32.0			
28.0	32.0	32.0			
30.0	30.7	30.6			
32.0	27.7	29.0	25.7		
34.0	25.1	27.6	24.7		
36.0	22.7	25.1	23.7		
38.0	20.5	22.7	22.7		
40.0	18.5	20.6	21.9	19.2	
42.0	16.7	18.7	20.5	18.6	
44.0	15.1	16.9	18.7	18.0	
46.0	13.6	15.3	16.9	17.6	15.6
48.0	12.2	13.8	15.3	17.1	15.3
50.0	11.0	12.5	13.9	15.8	15.0
55.0	8.2	9.5	10.6	12.2	13.2
60.0	5.9	6.9	7.8	9.0	
65.0	4.0	4.7	5.4	6.0	
危険角度 (°)	*30*	*35*	*35*	*45*	*60*
フック種類	83t	83t	83t	83t	83t
フック質量 (t)	1.35	1.35	1.35	1.35	1.35
掛数	4	4	4	4	4

HA性能　40.9mブーム+9.4m+45mヘビーリフトジブ

オフセット	10°	20°	30°	45°	60°
作業半径 (m)	荷重 (ton)	荷重 (ton)	荷重 (ton)	荷重 (ton)	荷重 (ton)
22.0	18.0				
24.0	18.0				
26.0	18.0				
28.0	18.0				
30.0	18.0	18.0			
32.0	18.0	18.0			
34.0	18.0	18.0			
36.0	18.0	18.0	18.0		
38.0	17.3	18.0	18.0		
40.0	15.7	17.6	18.0		
42.0	13.9	16.0	17.6		
44.0	12.3	14.7	16.1	18.0	
46.0	10.7	13.1	14.7	16.5	
48.0	9.3	11.6	13.4	15.1	
50.0	8.1	10.2	12.1	13.7	14.6
55.0	5.2	7.1	8.7	10.4	10.9
60.0	2.9	4.5	5.9	7.5	7.8
65.0			3.5	4.9	5.0
危険角度 (°)	*52*	*56*	*56*	*60*	*60*
フック種類	24t	24t	24t	24t	24t
フック質量 (t)	0.88	0.88	0.88	0.88	0.88
掛数	2	2	2	2	2

HA性能　31.8mブーム+9.4m+45mヘビーリフトジブ

オフセット	10°	20°	30°	45°	60°
作業半径 (m)	荷重 (ton)	荷重 (ton)	荷重 (ton)	荷重 (ton)	荷重 (ton)
22.0	24.0				
24.0	24.0				
26.0	24.0				
28.0	24.0	24.0			
30.0	24.0	24.0			
32.0	24.0	24.0			
34.0	23.9	24.0	24.0		
36.0	21.4	24.0	24.0		
38.0	19.2	21.7	23.4		
40.0	17.2	19.6	21.9		
42.0	15.4	17.6	19.8	18.8	
44.0	13.8	15.9	17.9	18.3	
46.0	12.3	14.3	16.1	17.9	
48.0	10.9	12.8	14.5	17.0	15.5
50.0	9.6	11.4	13.0	15.3	15.3
55.0	6.9	8.4	9.8	11.6	13.0
60.0	4.6	5.8	7.0	8.5	9.4
65.0			4.6	5.7	
危険角度 (°)	*47*	*50*	*50*	*53*	*60*
フック種類	83t	83t	83t	83t	83t
フック質量 (t)	1.35	1.35	1.35	1.35	1.35
掛数	4	4	4	4	4

HA性能　50.0mブーム+9.4m+45mヘビーリフトジブ

オフセット	10°	20°	30°	45°	60°
作業半径 (m)	荷重 (ton)	荷重 (ton)	荷重 (ton)	荷重 (ton)	荷重 (ton)
24.0	12.0				
26.0	12.0				
28.0	12.0				
30.0	12.0	12.0			
32.0	12.0	12.0			
34.0	12.0	12.0			
36.0	12.0	12.0			
38.0	12.0	12.0	12.0		
40.0	12.0	12.0	12.0		
42.0	10.8	12.0	12.0		
44.0	9.7	11.2	12.0		
46.0	8.7	10.0	11.3	12.0	
48.0	7.7	9.0	10.2	11.8	
50.0	6.8	8.0	9.0	10.5	11.7
55.0	4.4	5.7	6.6	7.7	8.6
60.0		3.7	4.5	5.3	5.8
65.0			2.5	3.1	3.2
危険角度 (°)	*60*	*60*	*60*	*63*	*65*
フック種類	24t	24t	24t	24t	24t
フック質量 (t)	0.88	0.88	0.88	0.88	0.88
掛数	2	2	2	2	2

HA性能　22.7mブーム+9.4m+54mヘビーリフトジブ

オフセット	10°	20°	30°	45°	60°
作業半径 (m)	荷重 (ton)	荷重 (ton)	荷重 (ton)	荷重 (ton)	荷重 (ton)
24.0	12.0				
26.0	12.0				
28.0	12.0				
30.0	12.0				
32.0	12.0	12.0			
34.0	12.0	12.0			
36.0	12.0	12.0			
38.0	12.0	12.0			
40.0	12.0	12.0	12.0		
42.0	12.0	12.0	12.0		
44.0	12.0	12.0	12.0		
46.0	12.0	12.0	12.0		
48.0	12.0	12.0	11.8	10.4	
50.0	12.0	12.0	11.4	10.1	
55.0	10.8	11.1	10.4	9.4	8.9
60.0	8.4	9.7	9.5	8.8	8.5
65.0	6.4	7.5	8.6	8.3	8.2
70.0	4.7	5.6	6.4	7.4	
75.0	3.1	3.8	4.4	4.9	
80.0	1.7	2.2	2.4		
危険角度 (°)	*20*	*20*	*30*	*45*	*60*
フック種類	12t	12t	12t	12t	12t
フック質量 (t)	0.53	0.53	0.53	0.53	0.53
掛数	1	1	1	1	1

HA性能　40.9mブーム+9.4m+54mヘビーリフトジブ

オフセット	10°	20°	30°	45°	60°
作業半径 (m)	荷重 (ton)	荷重 (ton)	荷重 (ton)	荷重 (ton)	荷重 (ton)
26.0	12.0				
28.0	12.0				
30.0	12.0				
32.0	12.0				
34.0	12.0	12.0			
36.0	12.0	12.0			
38.0	12.0	12.0			
40.0	12.0	12.0			
42.0	12.0	12.0	12.0		
44.0	12.0	12.0	12.0		
46.0	12.0	12.0	12.0		
48.0	11.8	12.0	12.0		
50.0	10.5	12.0	12.0		
55.0	7.6	9.8	11.5	9.9	
60.0	5.2	7.1	8.9	9.3	8.7
65.0	3.2	4.9	6.5	8.6	8.4
70.0	1.5	2.9	4.3	6.1	7.2
75.0			2.4	3.8	4.5
80.0				1.7	
危険角度 (°)	*51*	*55*	*55*	*55*	*60*
フック種類	12t	12t	12t	12t	12t
フック質量 (t)	0.53	0.53	0.53	0.53	0.53
掛数	1	1	1	1	1

HA性能　31.8mブーム+9.4m+54mヘビーリフトジブ

オフセット	10°	20°	30°	45°	60°
作業半径 (m)	荷重 (ton)	荷重 (ton)	荷重 (ton)	荷重 (ton)	荷重 (ton)
24.0	12.0				
26.0	12.0				
28.0	12.0				
30.0	12.0				
32.0	12.0	12.0			
34.0	12.0	12.0			
36.0	12.0	12.0			
38.0	12.0	12.0			
40.0	12.0	12.0	12.0		
42.0	12.0	12.0	12.0		
44.0	12.0	12.0	12.0		
46.0	12.0	12.0	12.0		
48.0	12.0	12.0	12.0		
50.0	12.0	12.0	11.9	10.3	
55.0	9.5	11.3	11.0	9.6	
60.0	7.2	8.7	10.1	9.1	8.6
65.0	5.2	6.5	7.8	8.6	8.3
70.0	3.4	4.6	5.7	7.0	7.8
75.0	1.9	2.9	3.8	4.8	
80.0			2.0	2.6	
危険角度 (°)	*40*	*44*	*44*	*45*	*60*
フック種類	12t	12t	12t	12t	12t
フック質量 (t)	0.53	0.53	0.53	0.53	0.53
掛数	1	1	1	1	1

HA性能　50.0mブーム+9.4m+54mヘビーリフトジブ

オフセット	10°	20°	30°	45°	60°
作業半径 (m)	荷重 (ton)	荷重 (ton)	荷重 (ton)	荷重 (ton)	荷重 (ton)
26.0	9.0				
28.0	9.0				
30.0	9.0				
32.0	9.0				
34.0	9.0				
36.0	9.0	9.0			
38.0	9.0	9.0			
40.0	9.0	9.0			
42.0	9.0	9.0			
44.0	9.0	9.0	9.0		
46.0	9.0	9.0	9.0		
48.0	9.0	9.0	9.0		
50.0	8.6	9.0	9.0		
55.0	6.6	8.3	9.0	9.0	
60.0	4.4	6.4	7.9	9.0	8.8
65.0	2.3	4.2	5.9	7.8	8.5
70.0		2.3	3.8	5.8	6.9
75.0			1.9	3.5	4.6
80.0				1.5	2.2
危険角度 (°)	*59*	*60*	*60*	*61*	*61*
フック種類	12t	12t	12t	12t	12t
フック質量 (t)	0.53	0.53	0.53	0.53	0.53
掛数	1	1	1	1	1

HA性能　22.7mブーム+9.4m+63mヘビーリフトジブ

オフセット	10°	20°	30°	45°	60°
作業半径 (m)	荷重 (ton)	荷重 (ton)	荷重 (ton)	荷重 (ton)	荷重 (ton)
26.0	12.0				
28.0	12.0				
30.0	12.0				
32.0	12.0				
34.0	12.0				
36.0	12.0	11.6			
38.0	11.6	11.3			
40.0	11.2	10.9			
42.0	10.8	10.6			
44.0	10.5	10.3	9.6		
46.0	10.2	10.0	9.4		
48.0	9.9	9.7	9.1		
50.0	9.6	9.4	8.9		
55.0	8.9	8.8	8.4	7.8	
60.0	8.3	8.3	7.9	7.1	
65.0	7.1	7.8	7.3	6.6	6.3
70.0	5.4	6.5	6.7	6.2	6.0
75.0	3.8	4.8	5.8	5.8	5.8
80.0	2.5	3.3	4.1	5.0	
85.0		1.9	2.4		
危険角度 (°)	*35*	*35*	*35*	*45*	*60*
フック種類	12t	12t	12t	12t	12t
フック質量 (t)	0.53	0.53	0.53	0.53	0.53
掛数	1	1	1	1	1

HA性能　40.9mブーム+9.4m+63mヘビーリフトジブ

オフセット	10°	20°	30°	45°	60°
作業半径 (m)	荷重 (ton)	荷重 (ton)	荷重 (ton)	荷重 (ton)	荷重 (ton)
28.0	10.0				
30.0	10.0				
32.0	10.0				
34.0	10.0				
36.0	10.0				
38.0	10.0	10.0			
40.0	10.0	10.0			
42.0	10.0	10.0			
44.0	10.0	10.0			
46.0	10.0	10.0			
48.0	10.0	10.0	9.5		
50.0	10.0	10.0	9.3		
55.0	8.4	9.5	8.8		
60.0	6.0	8.2	8.4	7.5	
65.0	4.0	5.9	7.8	7.0	
70.0	2.2	4.0	5.6	6.6	6.2
75.0		2.2	3.7	5.7	6.0
80.0			2.0	3.7	4.8
85.0				1.8	2.5
危険角度 (°)	*55*	*56*	*57*	*57*	*60*
フック種類	12t	12t	12t	12t	12t
フック質量 (t)	0.53	0.53	0.53	0.53	0.53
掛数	1	1	1	1	1

HA性能　31.8mブーム+9.4m+63mヘビーリフトジブ

オフセット	10°	20°	30°	45°	60°
作業半径 (m)	荷重 (ton)	荷重 (ton)	荷重 (ton)	荷重 (ton)	荷重 (ton)
28.0	12.0				
30.0	12.0				
32.0	12.0				
34.0	12.0				
36.0	12.0				
38.0	12.0	11.5			
40.0	11.7	11.2			
42.0	11.4	10.9			
44.0	11.0	10.6			
46.0	10.7	10.3	9.6		
48.0	10.4	10.0	9.3		
50.0	10.1	9.8	9.1		
55.0	9.4	9.2	8.6		
60.0	7.8	8.5	8.1	7.3	
65.0	5.8	7.4	7.8	6.8	6.4
70.0	4.1	5.5	6.9	6.4	6.1
75.0	2.6	3.8	5.0	6.0	5.9
80.0		2.3	3.3	4.6	5.3
85.0			1.8	2.7	
危険角度 (°)	*46*	*47*	*47*	*50*	*60*
フック種類	12t	12t	12t	12t	12t
フック質量 (t)	0.53	0.53	0.53	0.53	0.53
掛数	1	1	1	1	1

HA性能　50.0mブーム+9.4m+63mヘビーリフトジブ

オフセット	10°	20°	30°	45°	60°
作業半径 (m)	荷重 (ton)	荷重 (ton)	荷重 (ton)	荷重 (ton)	荷重 (ton)
30.0	7.0				
32.0	7.0				
34.0	7.0				
36.0	7.0				
38.0	7.0				
40.0	7.0	7.0			
42.0	7.0	7.0			
44.0	7.0	7.0			
46.0	7.0	7.0			
48.0	7.0	7.0			
50.0	7.0	7.0	7.0		
55.0	6.5	7.0	7.0		
60.0	4.9	6.6	7.0	7.0	
65.0	3.1	5.0	6.6	7.0	
70.0		3.3	4.9	6.8	6.3
75.0			3.2	5.2	6.0
80.0				3.3	4.7
85.0				1.5	2.5
危険角度 (°)	*62*	*63*	*64*	*64*	*65*
フック種類	12t	12t	12t	12t	12t
フック質量 (t)	0.53	0.53	0.53	0.53	0.53
掛数	1	1	1	1	1

■全体図

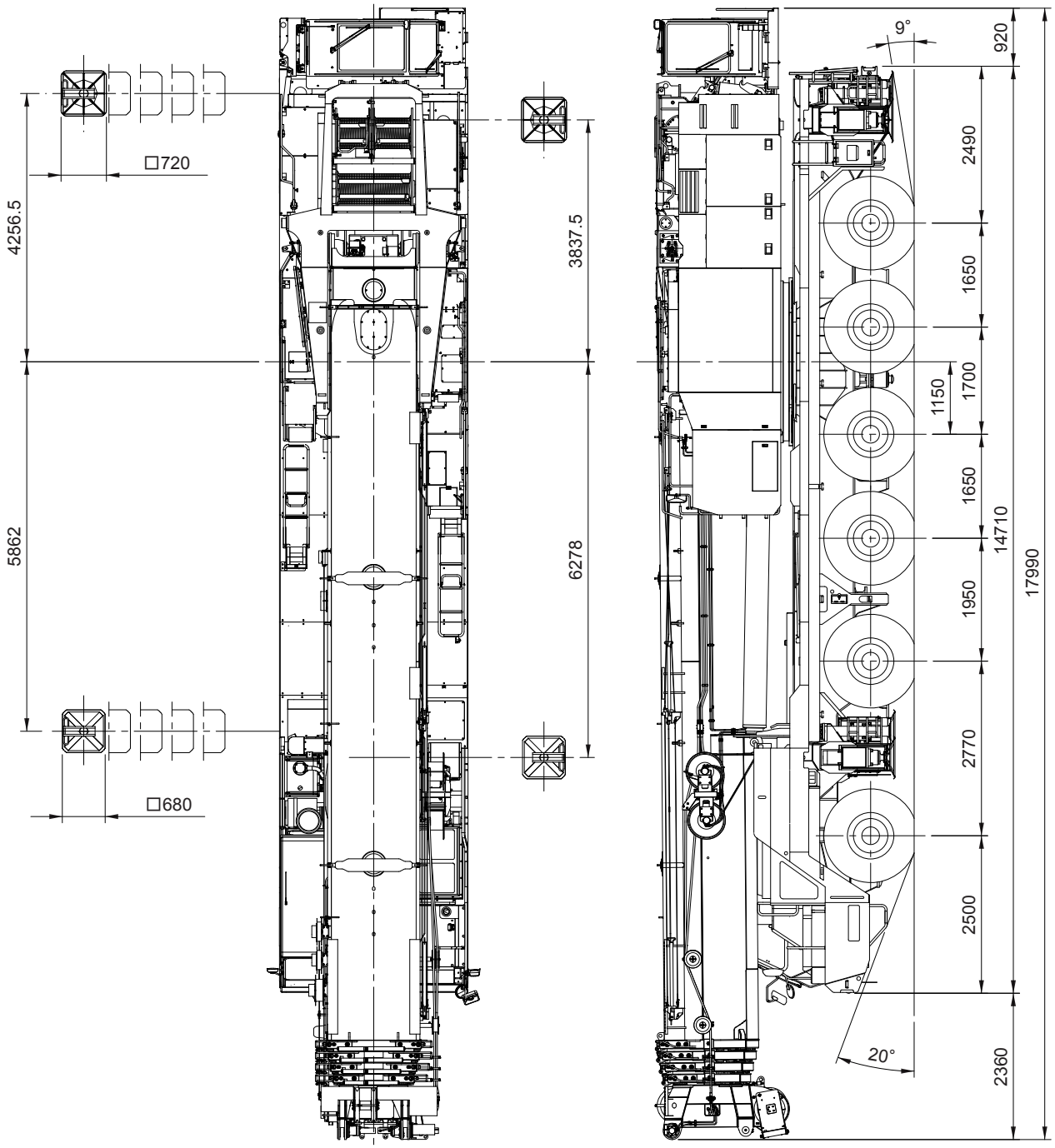

縮尺：$\frac{1}{100}$ 単位(mm)

■全体図

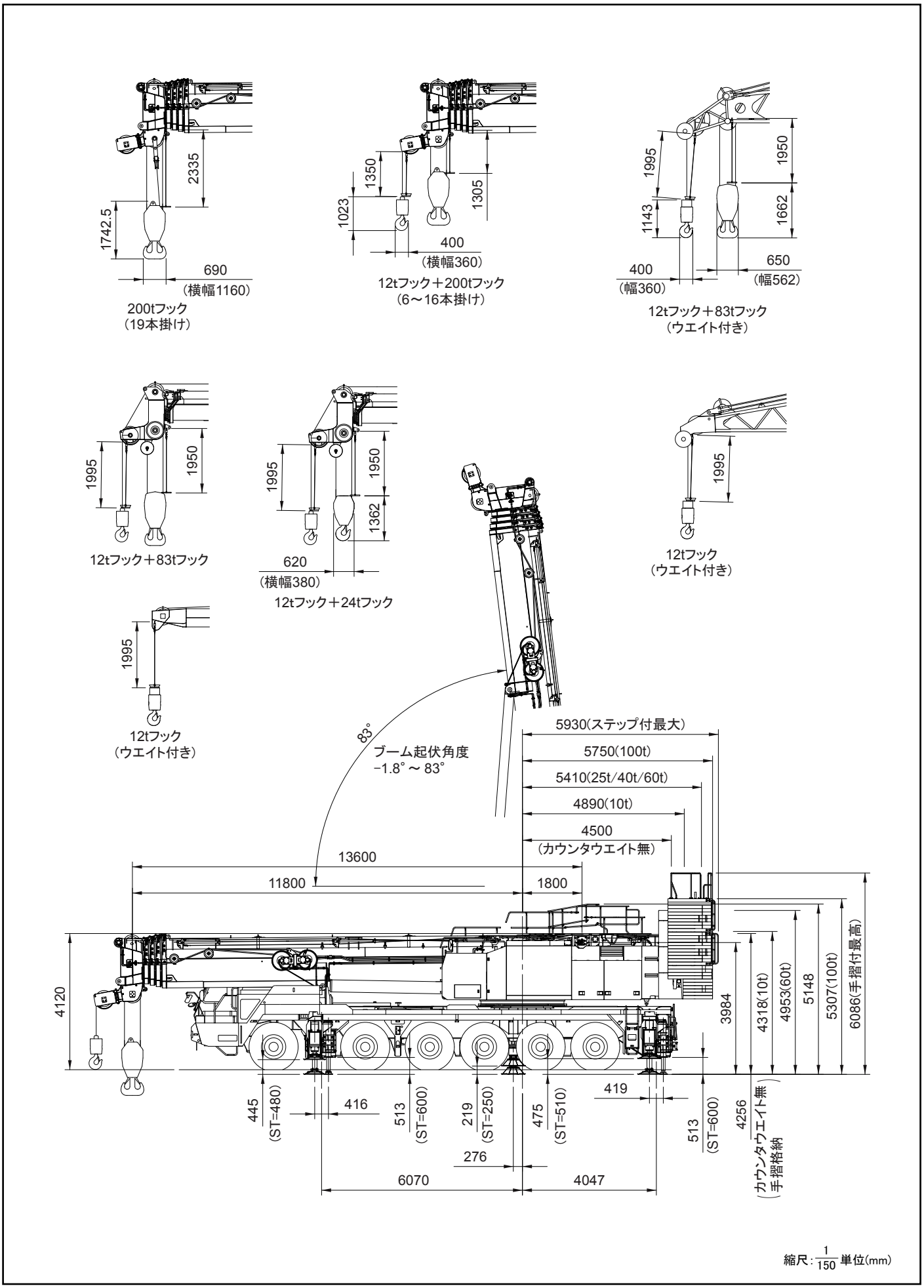

縮尺：$\frac{1}{150}$ 単位(mm)

■全体図

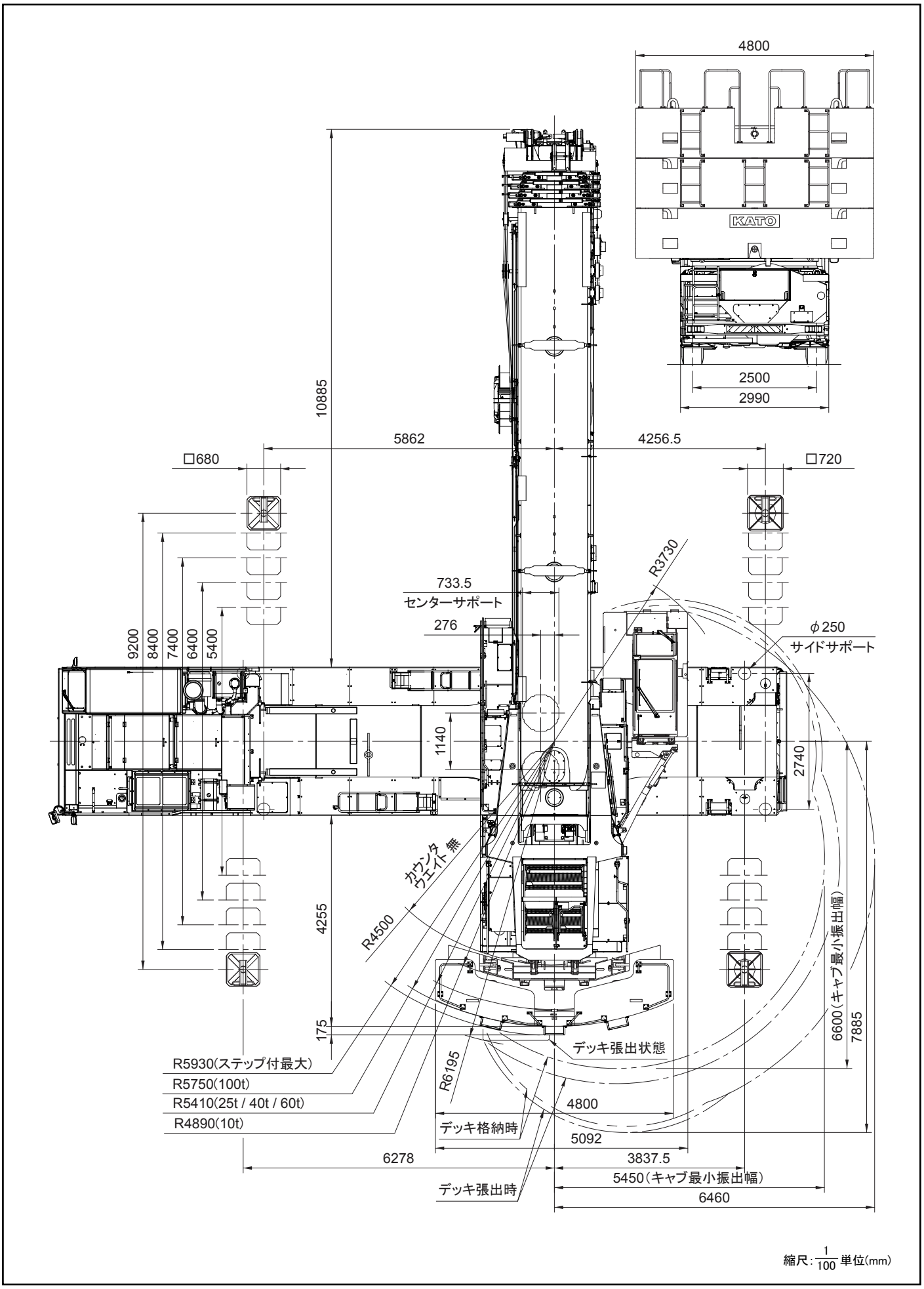
4800
KATO
2500
2990
10885
5862
4256.5
□680
□720
R3730
733.5
センターサポート
276
φ250
サイドサポート
9200
8400
7400
6400
5400
1140
2740
カウンタウエイト無
R4500
4255
175
6600(キャブ最小振出幅)
7885
デッキ張出状態
R5930(ステップ付最大)
R5750(100t)
R5410(25t / 40t / 60t)
R4890(10t)
R6195
4800
デッキ格納時
5092
6278
3837.5
5450(キャブ最小振出幅)
デッキ張出時
6460
縮尺:1/100 単位(mm)

■最小直角通路幅

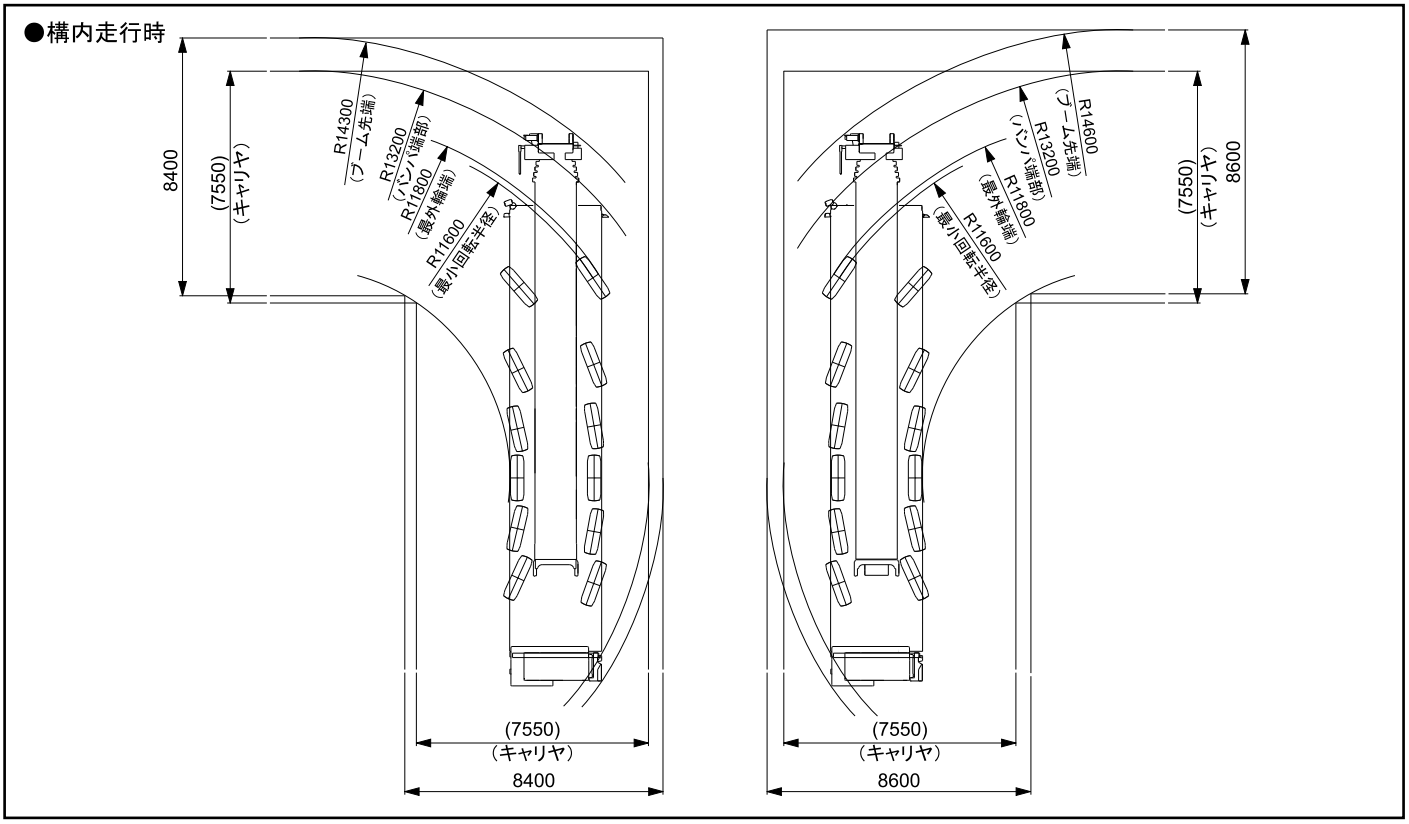

■公道走行状態

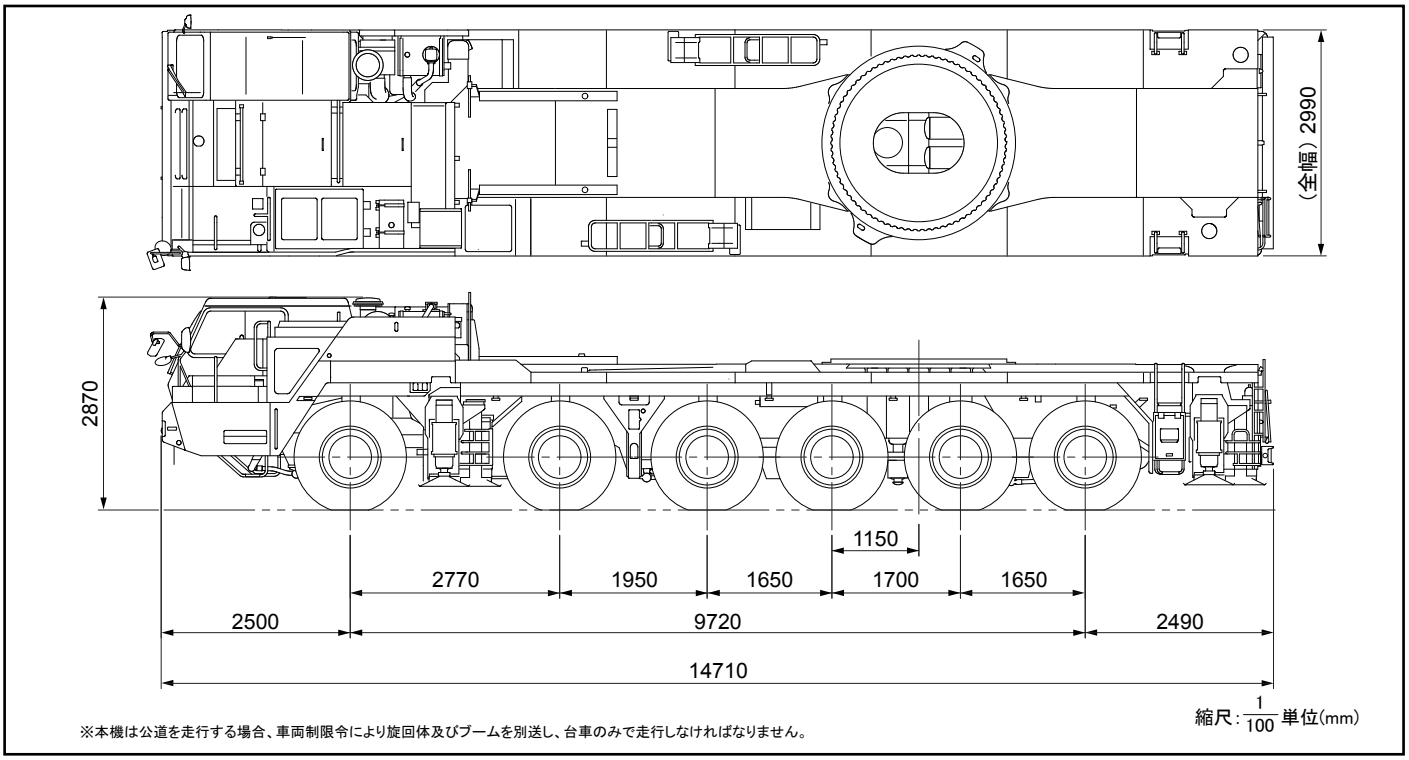

※本機は公道を走行する場合、車両制限令により旋回体及びブームを別送し、台車のみで走行しなければなりません。

■寸法・重量関係

●上部旋回体

単位(mm)

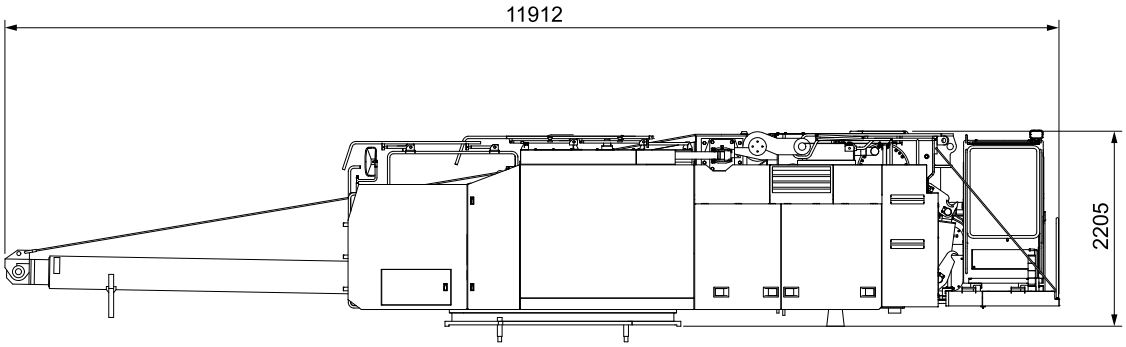

28.3ton（最大幅：2990）

●ブーム

単位(mm)

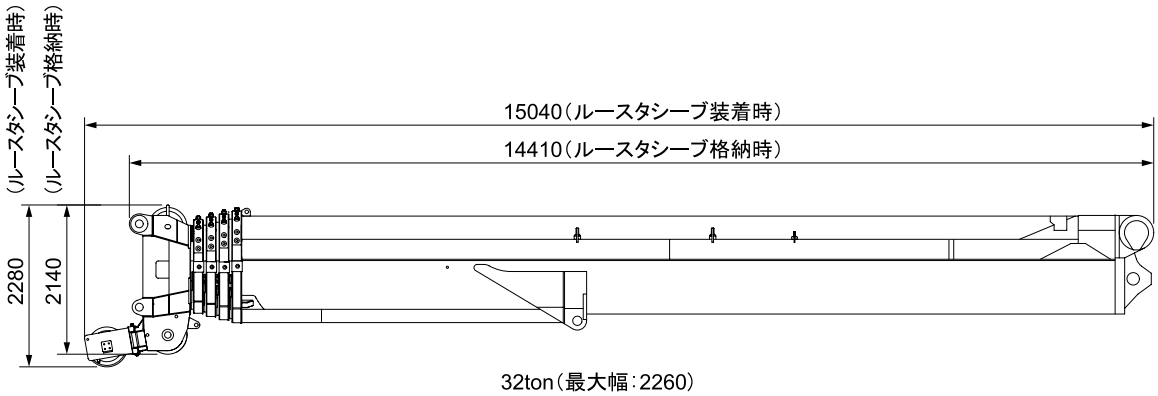

32ton（最大幅：2260）

●スーパーラフィングブーム

単位(mm)

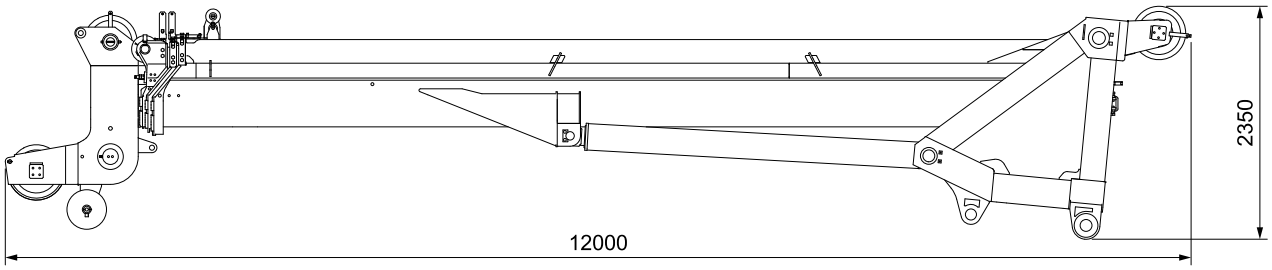

11.2ton（最大幅:1780）

●エクステンションジブ

単位(mm)

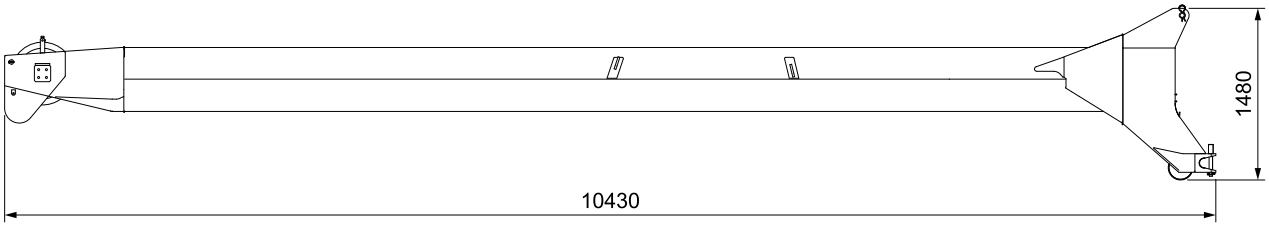

1.2ton（最大幅:840）

■寸法・重量関係

●ヘビーリフトジブ

単位(mm)

ベースブラケットAss'y

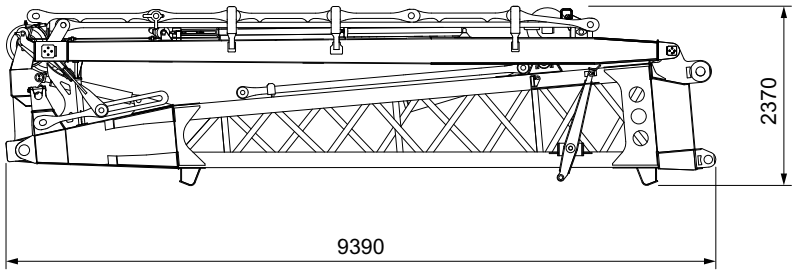

9.8ton（最大幅：2480）

フロント・ミドルマストAss'y

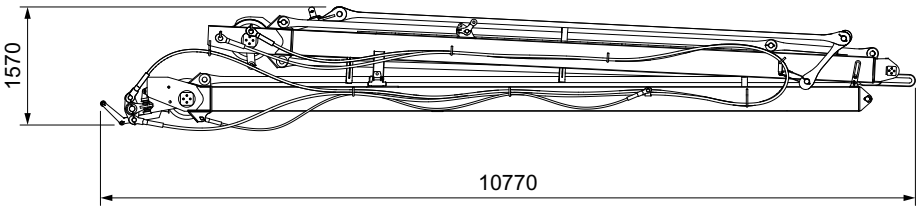

4.5ton（最大幅：2230）

ジブ[1]・ジブ[2]Ass'y

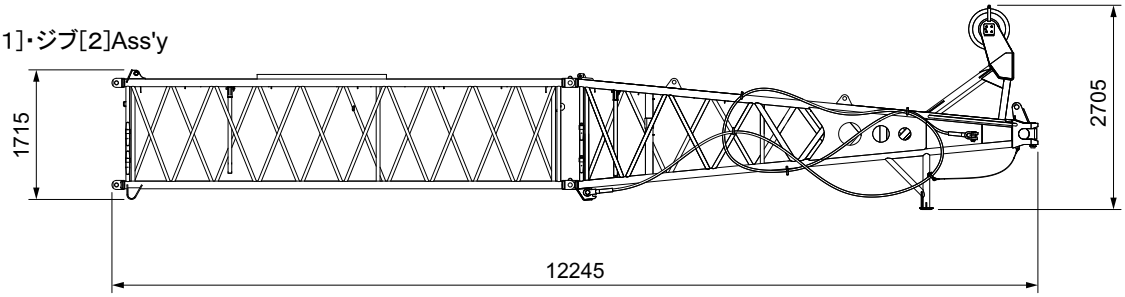

2.7ton（最大幅：2210）

■寸法・重量関係

単位(mm)

ジブ[1]

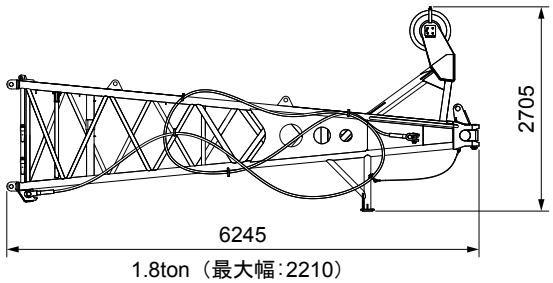

1.8ton（最大幅:2210）

ジブ[2]

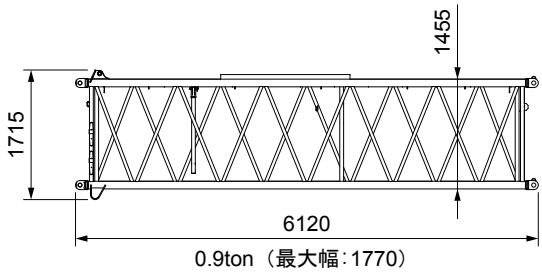

0.9ton（最大幅:1770）

ジブ[3]

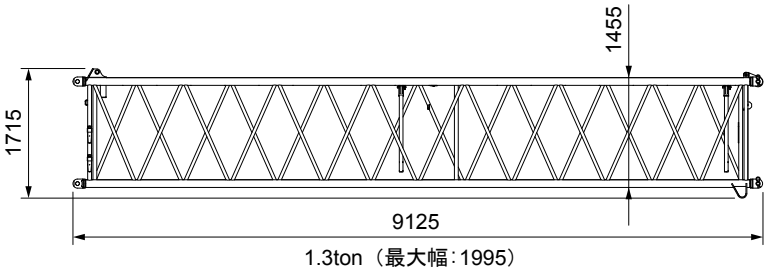

1.3ton（最大幅:1995）

ジブ[4]

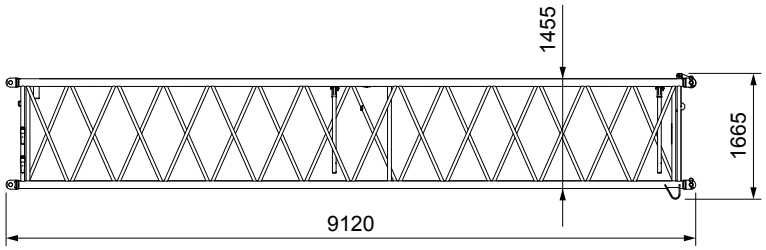

1.3ton（最大幅:1805）

ジブ[5]

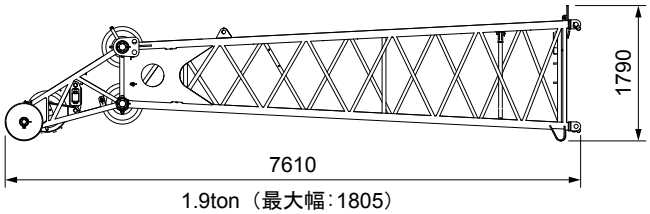

1.9ton（最大幅:1805）

ジブ[6]

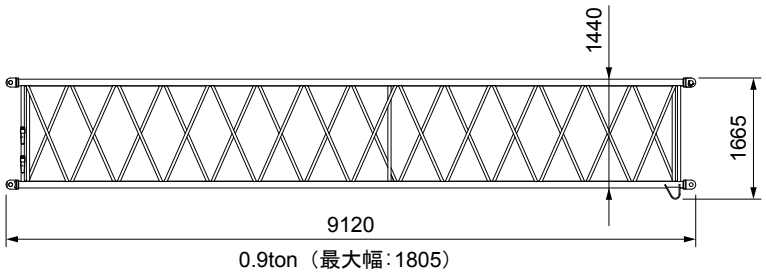

0.9ton（最大幅:1805）

ジブ[7]

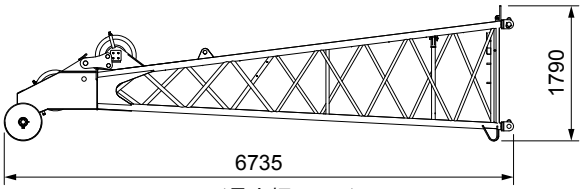

1.1ton（最大幅:1795）

■カウンタウエイト組合せ

● ウエイトの組合せ

10t	①
25t	①+②
40t	①+②+③
60t	①+②+③+④+⑤
100t	①+②+③+④+⑤+⑥+⑦+⑧

● 各ウエイトの質量

①	10t ウエイト
②	15t ウエイト
③	15t ウエイト
④	15t ウエイト
⑤	5t ウエイト
⑥	12t ウエイト
⑦	13t ウエイト
⑧	15t ウエイト

● 10t

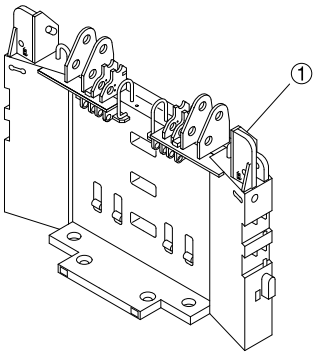

● 25t

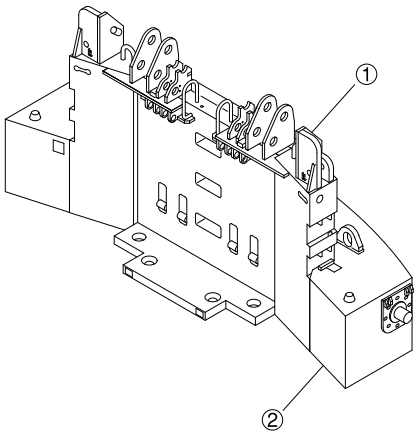

● 40t

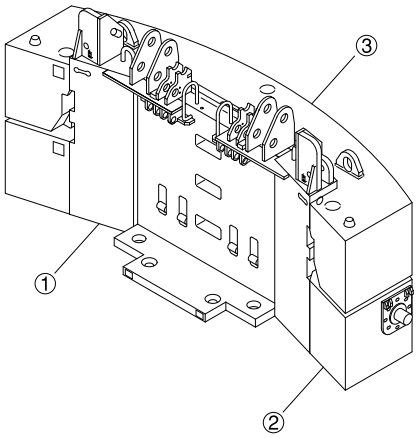

● 60t

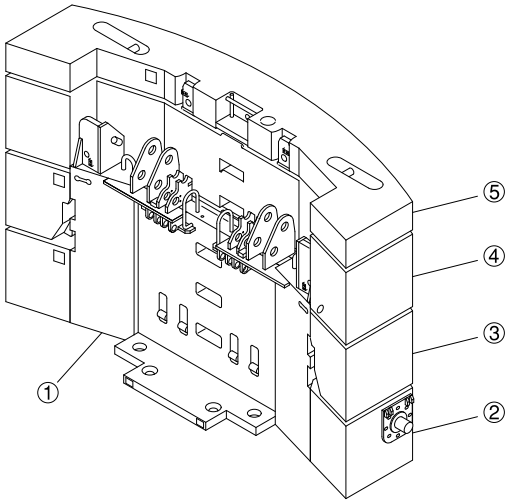

● 100t

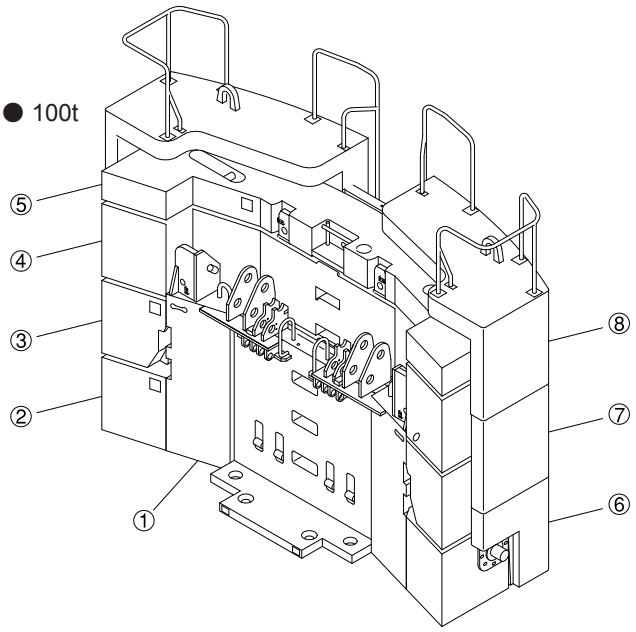

※本カタログに記載されております性能ならびに仕様は、改良などによりお届けいたします製品と異なる場合がありますので、あらかじめご了承ください。

お問い合わせは…

KATO 株式会社 加藤製作所

本　社／〒140-0011 東京都品川区東大井1丁目9番37号
☎03 (3458) 1111番 (大代表)
ホームページアドレス　http://www.kato-works.co.jp

C03191
5.2011-1000 (TI) 1

ISO 9001 BUREAU VERITAS Certification
品質保証の国際規格「ISO 9001」の認証を取得しています。